SELFRRE / SELFSRRE

Ersatzteilliste

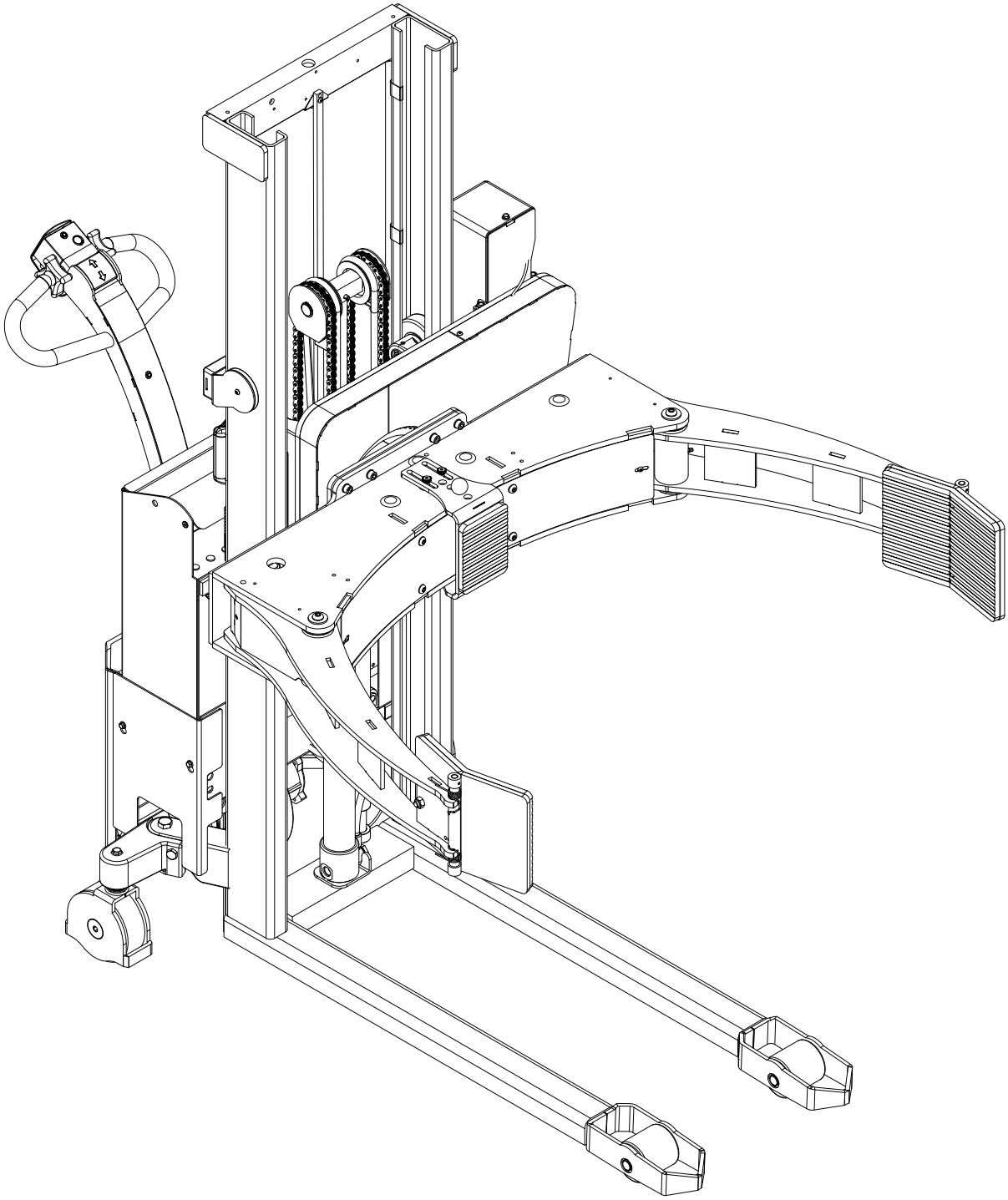

www.logitrans.com

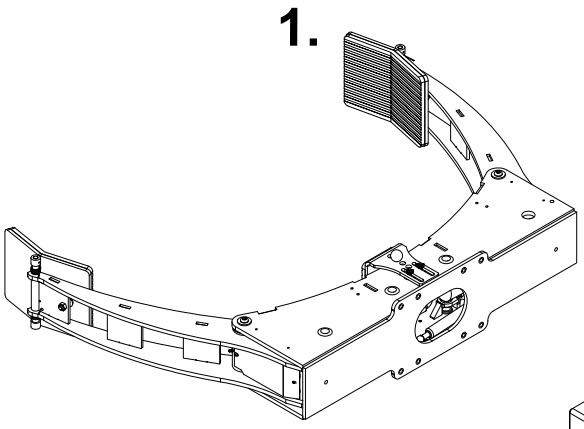

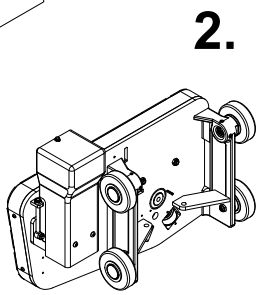

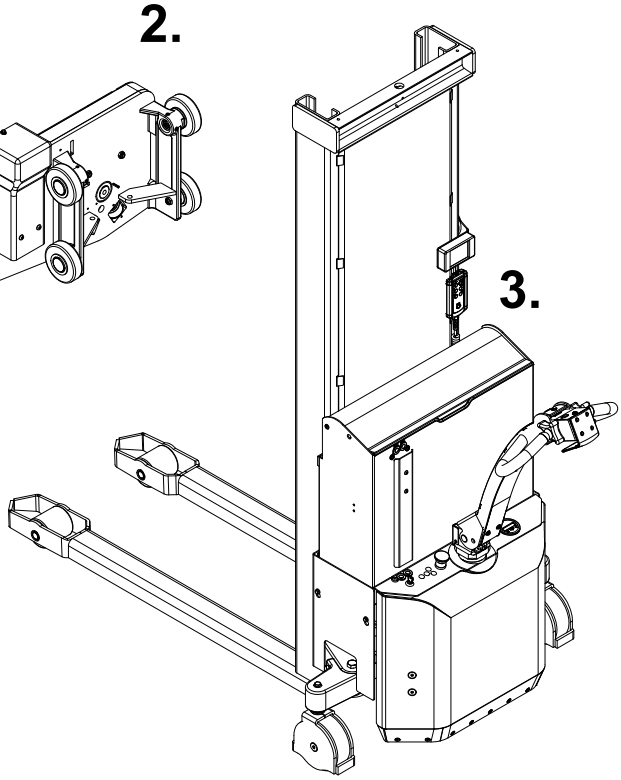

Inhalt

1.Rollengreifer.....3
2.Rotator träger.....6
3.Teile am wagen.....11

Die richtigen Ersatzteile sind bei Ihrem Händler erhältlich.
Bei der Bestellung bitte angeben:

- Seriennummer des Produkts
- Modell-Nr
- Ersatzteilnummer

Lesen Sie immer die Kommentare der Listen
Wie es notwendig sein muss, um anders zu betrachten
Teilenummern in Bezug auf die Seriennummer des Fahrzeugs.

Bei der Bestellung von Ersatzteilen mit "Mehrere Farben" markiert,
bitte geben Sie eine der folgenden Farbcodes an :
-1: RAL 2002 (Logitrans rot)
-2: RAL 1028 (Gelb)
-3: Anderen RAL farbe
-6: Schwarz
Ex. 425050-1 => 425050-1-1

Rollengreifer

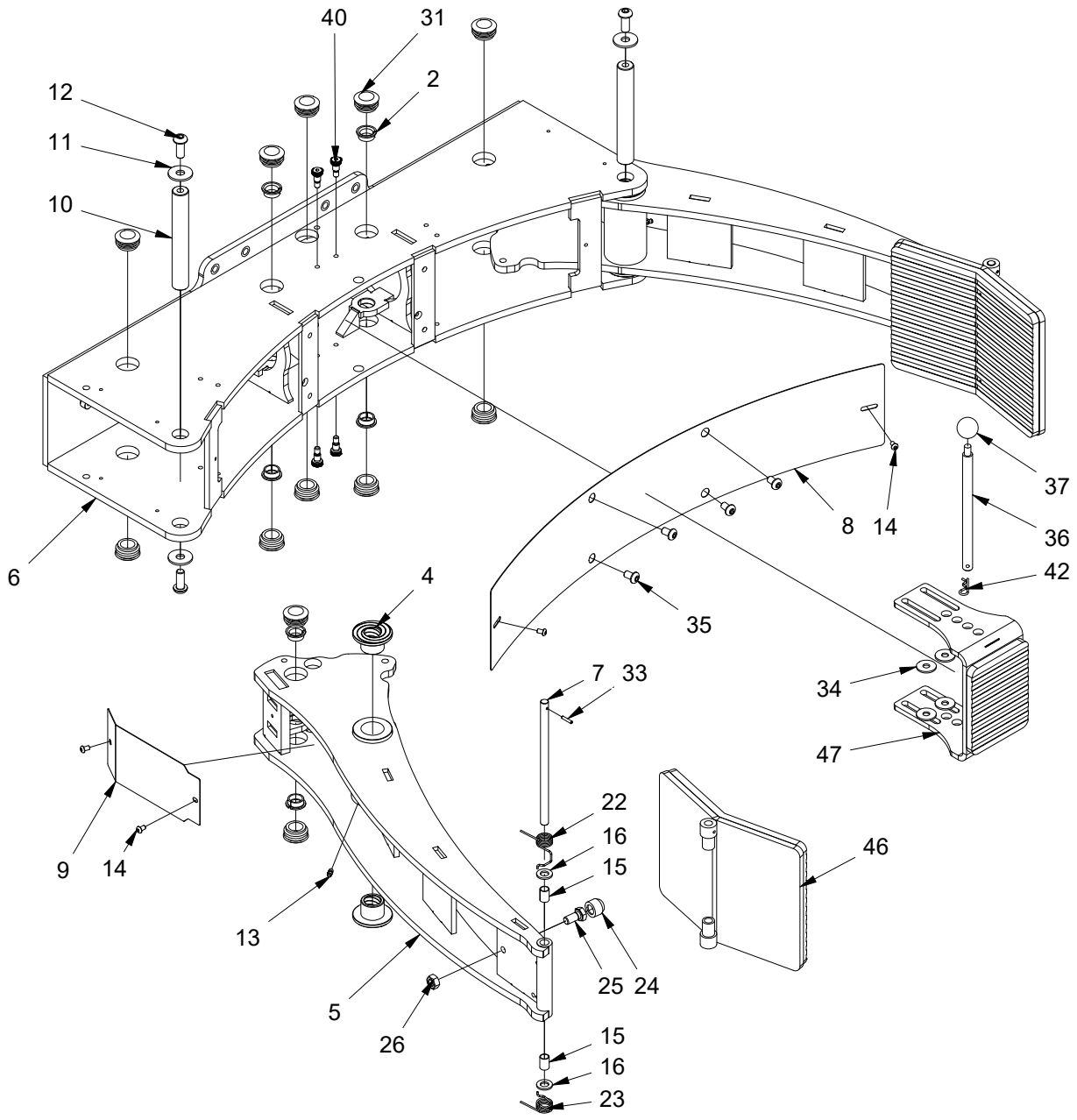

S.no: S1002
Ver: 3 Dato: 18-06-2020

Rollengreifer

Pos.	Teilnummer	Anzahl	Beschreibung	Bemerkung
2	404062	8	Buchse	
4	445220	4	Bronze lager	
5	445200	2	Greifarm	
6	445201	1	Greiferkonsole	
7	445225	2	Achse	
8	445218	1	Abdeckung vorne	
9	445219	2	Abdeckung Seite	
10	445224	2	Achse f/Arm	
11	929130	4	Scheibe	
12	919230	4	Schraube	
13	990012	2	Schmiernippel	
14	919610	6	Schraube	
15	948123	4	Buchse	
16	924130	4	Scheibe	
22	445152	2	Rückstellfeder	
23	445153	2	Rückstellfeder	
24	999012	2	Gummikappe	
25	915225	2	Schraube	
26	922120	2	Mutter	
31	993036	14	Stecker	
33	931420	2	Federstift	
34	924112	4	Scheibe	
35	919120	4	Schraube	
36	445244	1	Sicherungsstift	
37	941310	1	Bakelitkugel	
40	919226E	4	Bolzen	
42	939002	1	Klammer	
46	445202K	2	Festspannplatte	
47	445243K	1	Einstellbare Stützplatte Kpl.	

Rollengreifer

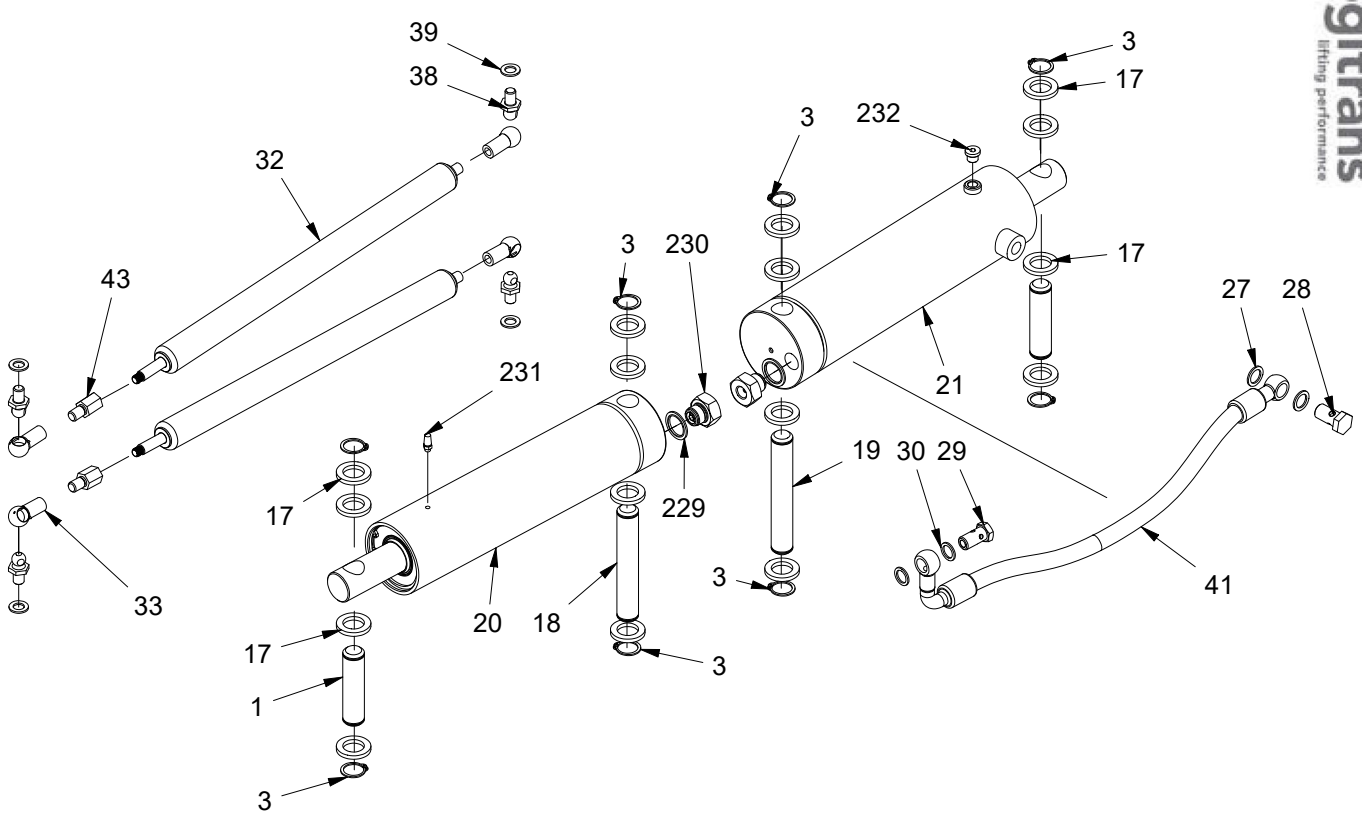

Pos.	Teilnummer	Anzahl	Beschreibung	Bemerkung
1	445221	2	Achse	
3	933200	8	Schliessring	
17	929203	16	Achse Scheibe	
18	445223	1	Zylinder Montageachse 2	
19	445222	1	Zylinder Montageachse 1	
20	445227	1	Folgezylinder	Pos. 229-230-231 enthalten
21	445226	1	Primär-Zylinder	Pos. 229-230-232 enthalten
27	905145	2	Kupferscheibe	
28	971146	1	Banjobolzen	
29	973015	1	Banjobolzen	
30	905143	2	Kupferscheibe	
32	995140R	2	Gas Zugfeder	Pos. 33-43 enthalten
33	995141	4	Kugelgelenk	
38	445245	4	Kugelbolzen	
39	924101	4	Scheibe	
41	445112	1	Cylinder-Konnektor	
43	445247	2	Federanschluss	
229	905207	2	Dichrungsring	
230	402350-3	2	Schlauchbruchventil Kpl.	
231	966115	1	Schalldämpfer	
232	919111	1	Pfropfen	
	445900-1	1	Dichtungssatz Zylinder, primär	
	445900-2	1	Dichtungssatz Zylinder, folgeyzlinder	

Rotator-Träger

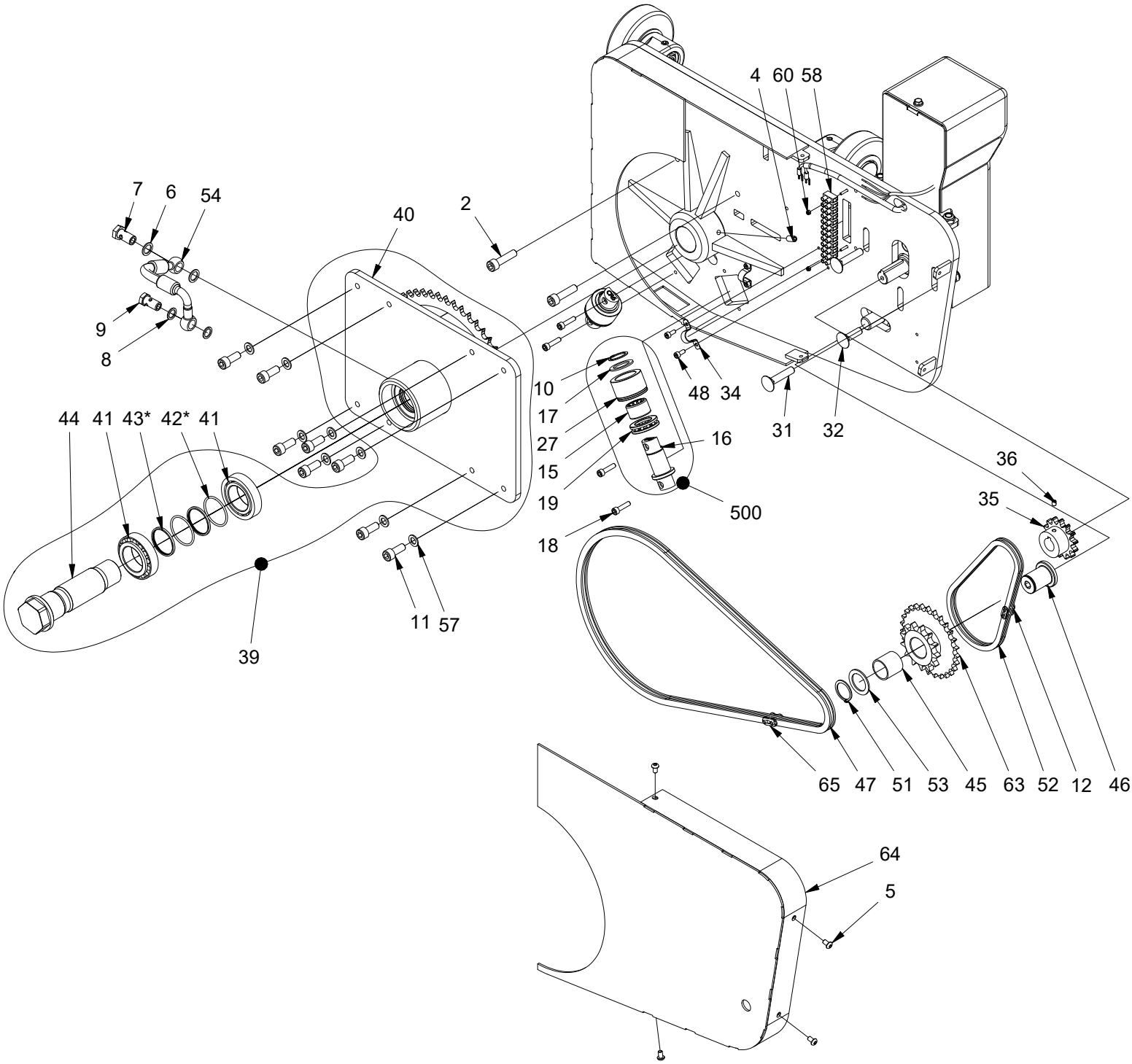

S.no: S1002
Ver: 3 Dato: 18-06-2020

Rotator-Träger

Pos.	Teilnummer	Anzahl	Beschreibung	Bemerkung
2	912140	2	Schraube	
4	910816	1	Reitstockschraube	
5	919610	4	Schraube	
6	905145	2	Kupferscheibe	
7	971146	1	Banjobolzen	
8	905143	2	Kupferscheibe	
9	973015	1	Banjobolzen	
10	933250	2	Schliessring	
11	912125	8	Schraube	
12	951021	1	Kettensammler	
15	949252	2	Rollenlager	
16	404256	2	Stützachse	
17	924250	2	Scheibe	
18	912625	4	Schraube	
19	945025	2	Lager	
27	445026	2	Stützrolle	
31	919151	2	Bolzen	
32	919136	1	Bolzen	
34	989050	2	Halter f. Kabel	
35	403589U	1	Kettenrad	
36	910608	1	Reitstock Schraube	
39	445023K	1	Hydrau. Träger elekt, Kpl.	Pos. 40-41-42-43 enthalten Mehrere farben
40	445023	1	Hydraulische Konsole	Mehrere farben
41	945468	2	Rollenlager	
42*	900425	2	O-Ring	Ersetzen bei Austausch von 900400
43*	909400	2	Achse Drehdichtung	Ersetzen bei Austausch von 900425
44	445025	1	Lagerachse	
45	948313	1	Buchse	
46	404258	1	Kettenradzapfen	
47	445038	1	Kette	
48	912512	4	Schraube	
51	933280	1	Schliessring	
52	403059	1	Kette	
53	924280	1	Scheibe	
54	445110	1	Hydraulikschlauch	
57	924101	8	Scheibe	
58	982138	1	Kronenmuffe	

Rotator-Träger

Pos.	Teilnummer	Anzahl	Beschreibung	Bemerkung
60	921030	2	Gegenmutter	
63	403040	1	Kettenrad	
64	445012	1	Abdeckung	Mehrere farben
65	951042	1	Kettensammler	
500	404255R	1	Stützenrolle Ø45 Kpl.	Pos. 10-15-16-17-19-27 enthalten
	445901	1	Reparatursatz f/Rotationsdicht	Alle * gezeichneten teile sind enthalten

Rotator-Träger

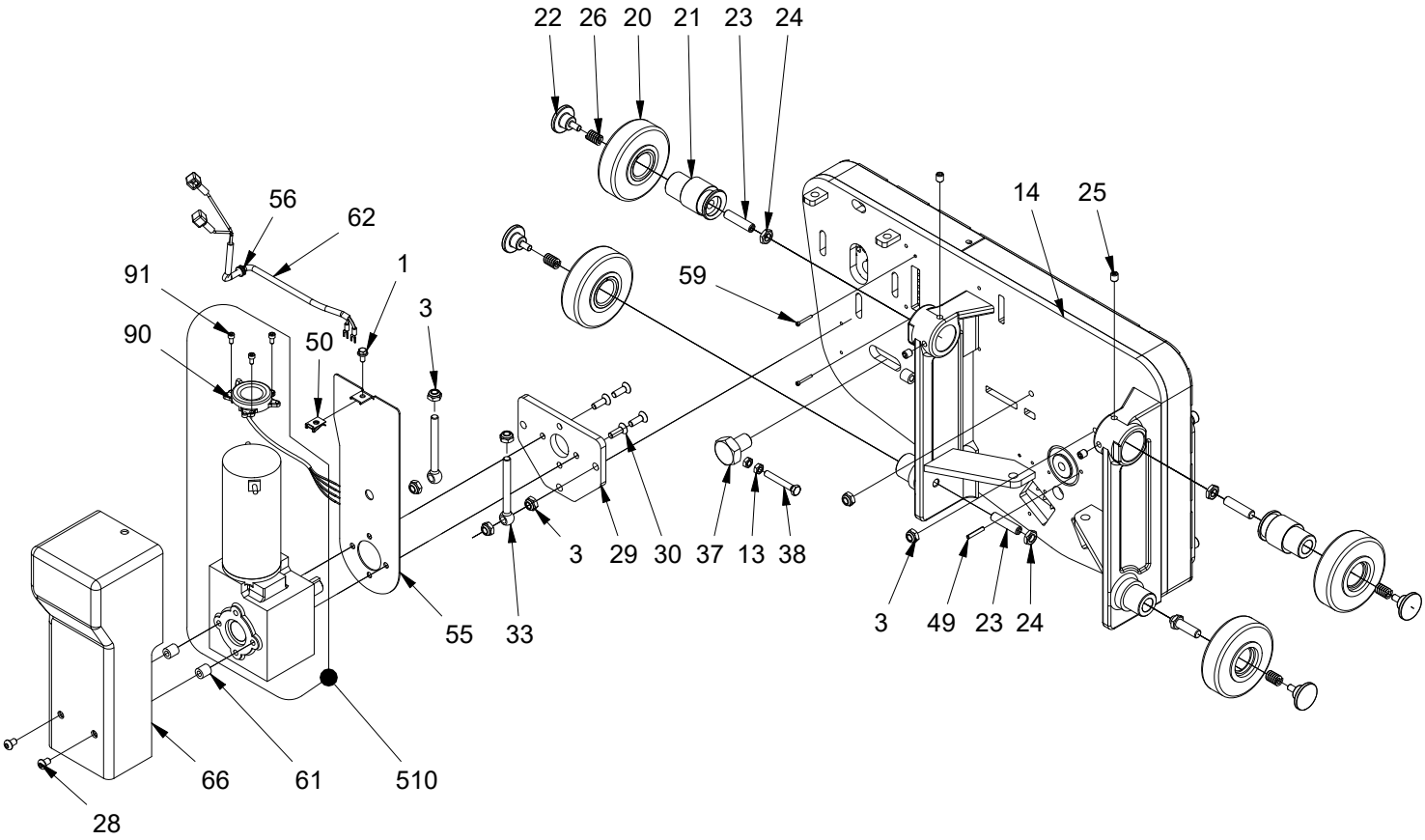

S.no: S1002
Ver: 3 Dato: 18-06-2020

Rotator-Träger

Pos.	Teilnummer	Anzahl	Beschreibung	Bemerkung
1	916612	1	Schraube	
3	921100	7	Gegenmutter	
13	922080	2	Mutter	
14	445005	1	Rotator konsole	Mehrere farben
20	404073K	4	Mastrolle m.Buchse	
21	404076	2	Exzentrische rolle	
22	420153	4	Führungsstift	
23	910250	4	Schraube	
24	920122	4	Gegenmutter	
25	910012	4	Schraube	
26	958144	4	Druckfeder	
28	919812	2	Schraube	
29	403691	1	Flansch	Mehrere farben
30	911825	4	Schraube	
33	919110	2	Augenbolzen	
37	404257	1	Kettenradbolzen	
38	919855	1	Schraube	
49	937530	1	Rohrstift Edelstahl	
50	920062	1	Plattenmutter	
55	445055	1	Schildplatte	
56	530026	1	Gummistöpsel	
59	912326	2	Schraube	
61	929816	2	Abstandshalter	
62	150021	1	Kabel f/Getriebemotor	
66	404225R	1	Motorabdeckung	
90	985810	1	Encoder	
91	912510	3	Schraube	
510	985260WE	1	Gearmotor 24V Rotator	

Teile am wagen

Chassis Breitspur

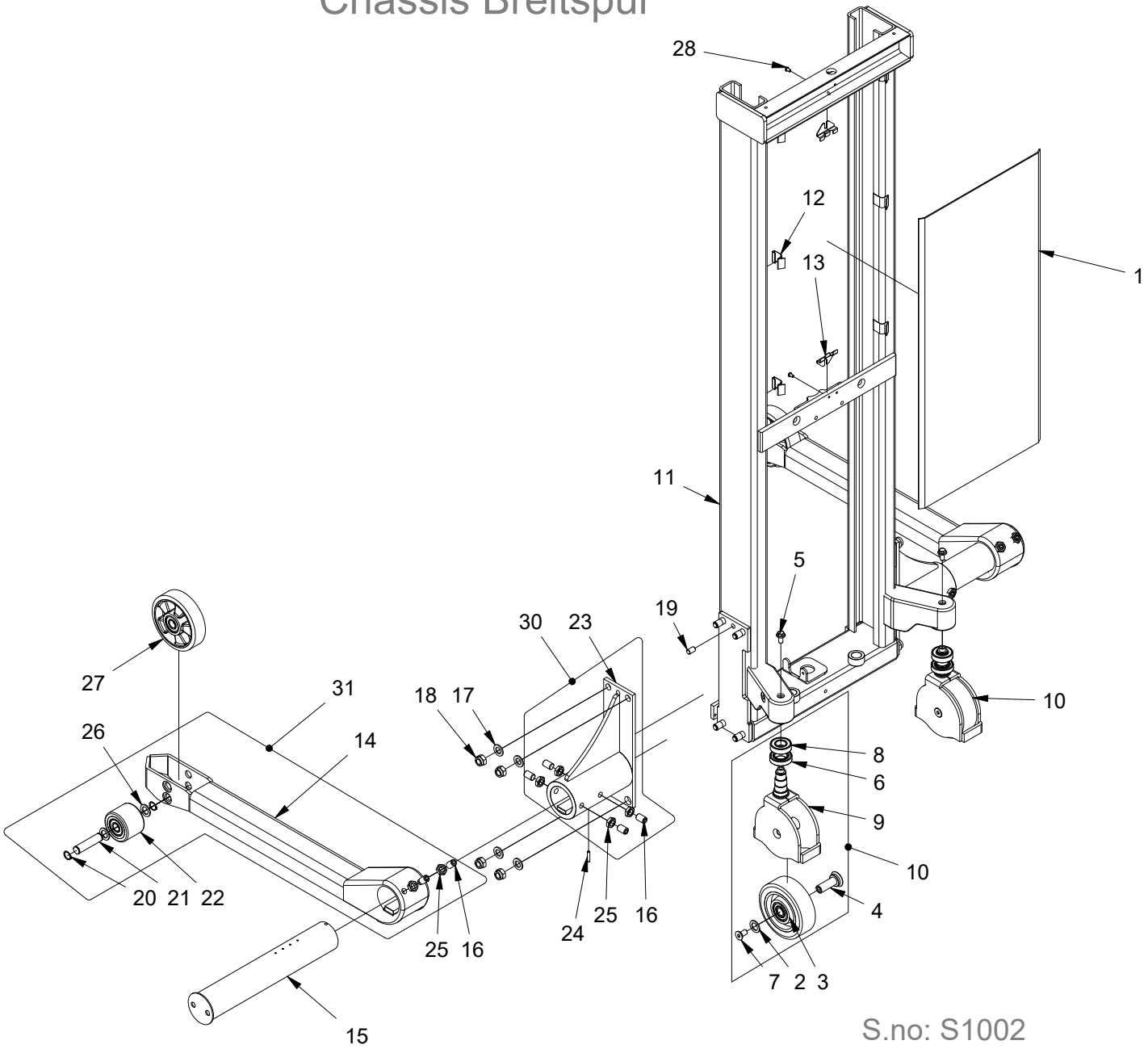

S.no: S1002
Ver: 3 Date: 18-06-2020

www.logitrans.com

Teile am wagen

Chassis Breitspur

Pos.	Teilnummer	Anzahl	Beschreibung	Bemerkung
1	420243	1	Schutzsch.1600/1900/2850/3300	
2	400159	2	Scheibe Nylon	
3	405135	2	Stützrolle, Vulk. Ø150	
4	405959	2	Achse Stützrolle	
5	916120	2	Schraube	
6	946060	2	Kugellager	
7	911225	2	Schraube	
8	946253	2	Kugellager	
9	405864W	2	Wheel fork SELF welded	
10	405864STK	2	Stützrolle, Kpl	
11	405763	1	Chassis SELF 1600 Breitspur	Mehrere farben
12	404495	6	Ersetzt durch 404495	
13	404458	2	Top-Klamme f/Sich.Abschirmung	
14	404327-1 404327-2 404327-3	2	Radarm kurz Radarm medium Radarm lange	Mehrere farben
15	420267-4 420267-3 420267-2 420267-1	2	Zwischenstück 1240-1422 Zwischenstück 1124-1306 Zwischenstück 942-1124 Zwischenstück 850-942	
16	910625	12	Schraube	
17	924016	8	Scheibe	
18	921161	8	Gegenmutter	
19	932120	2	Stift	
20	933200	4	Schliessring	
21	402846	2	Radachse	
22	402503L	2	Gabelrolle, Vulkolan mit Lager	
23	420291-1	2	Breitspurträger, large	Mehrere farben
24	932630	2	Stift	
25	920160	12	Gegenmutter	
26	400159	4	Scheibe Nylon	
27	400757L	2	Lenkrolle,Vulkollan mit Lager	
28	919610	2	Schraube	
30	420290-1K 420291-1K	2	Breitspurträger, kurz Breitspurträger, large	Mehrere farben
31	404327-1-1K 404327-2-1K 404327-3-1K	2	Breitspurbeine Kpl. kurz Breitspurbeine Kpl. medium Breitspurbeine Kpl. lange	Mehrere farben

Teile am wagen

Chassis

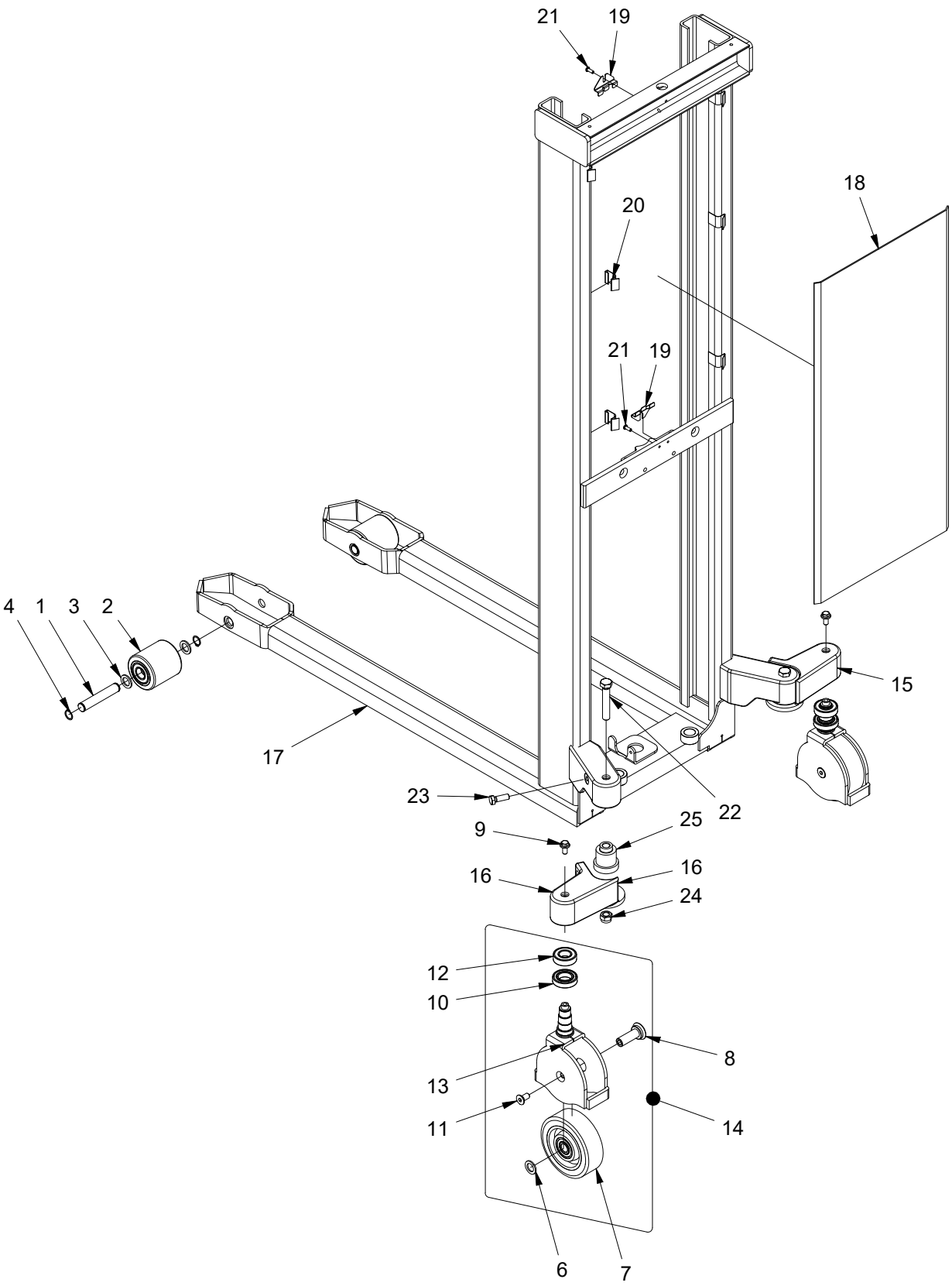

S.no: S1002
Ver: 3 Date: 18-06-2020

Teile am wagen

Chassis

Pos.	Teilnummer	Anzahl	Beschreibung	Bemerkung
1	401932	2	Radachse	
2	300041L	2	Gabelrolle Ø85 Vulk. m/L	
3	400159	4	Scheibe Nylon	
4	933200	4	Schliessring	
6	400159	2	Scheibe Nylon	
7	405135	2	Stützrolle, Vulk. Ø150	
8	405959	2	Achse Stützrolle	
9	916120	2	Schraube	
10	946060	2	Kugellager	
11	911225	2	Schraube	
12	946253	2	Kugellager	
13	405864W	2	Wheel fork SELF welded	
14	405864STK	2	Stützrolle, Kpl	
15	405942H	1	Breite Radkonsole R	Mehrere farben
16	405942V	1	Breite Radkonsole L	Mehrere farben
17	445746-3	1	Chassis SELF RR 1600	Mehrere farben
18	420243	1	Schutzsch.1600/1900/2850/3300	
19	404458	2	Top-Klamme f/Sich.Abschirmung	
20	404495	6	Ersetzt durch 404495	
21	919617	2	Schraube	
22	915691	2	Schraube	
23	915235	2	Schraube	
24	921161	2	Gegenmutter	
25	405943	2	Achse f/Breite Radkonsole	

Teile am wagen

Treibchassis

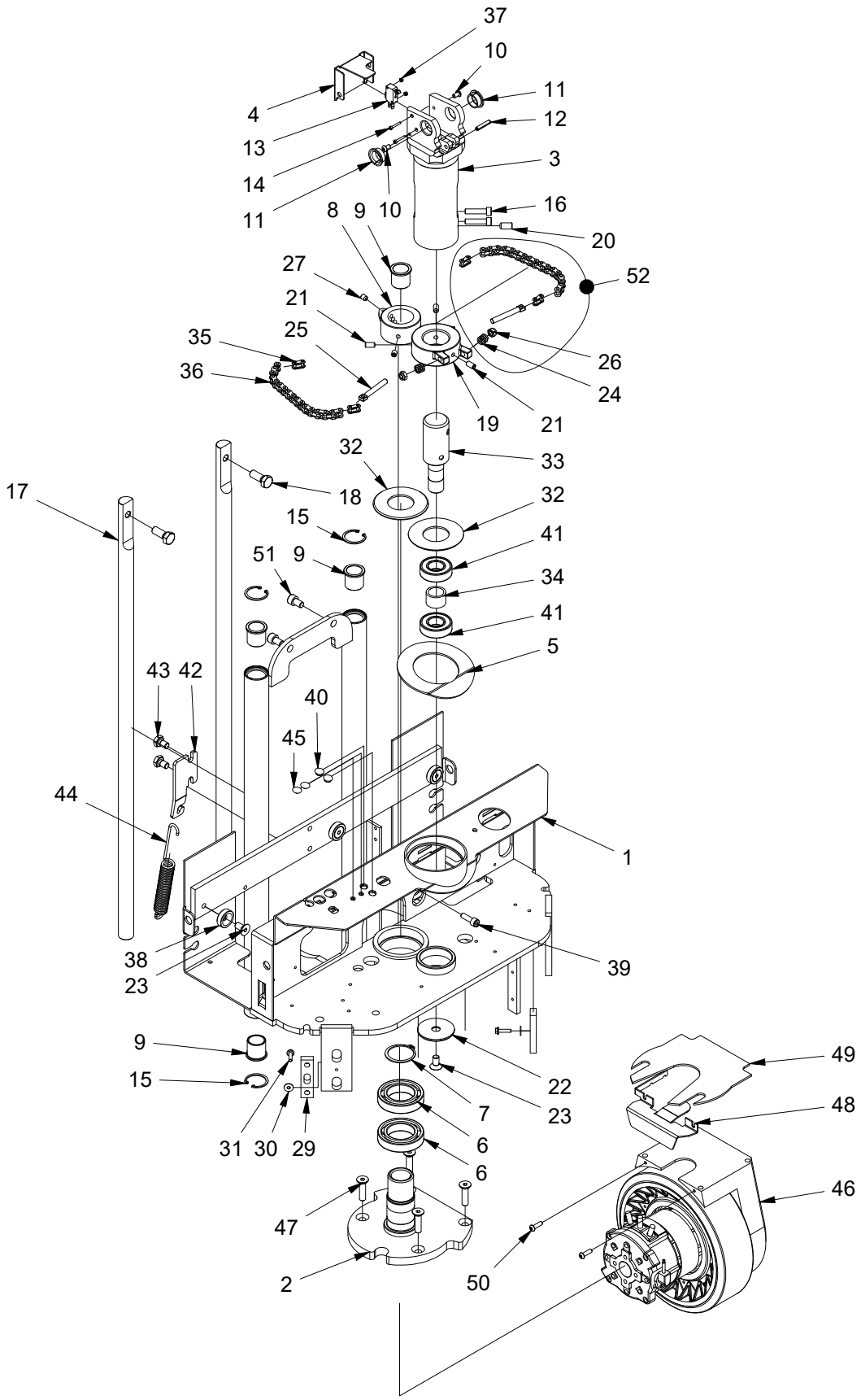

S.no: S1002
Ver: 3 Date: 18-06-2020

Teile am wagen

Treibchassis

Pos.	Teilnummer	Anzahl	Beschreibung	Bemerkung
1	405954	1	Treibchassis	
2	405730	1	Beschlag für Radmotor, Kpl.	
3	405684	1	Zwischenstück	
4	405707	1	Abdeckungsplatte	
5	405660	1	Gummischeibe	
6	946092	2	Kugellager	
7	933450	1	Schliessring	
8	405733	1	Flansch für Kettenrad	
9	948259	5	Buchse	
10	919610	2	Schraube	
11	404062	2	Buchse	
12	931630	1	Rohrstift	
13	982159	1	Mikroumschalter m/Rolle 16 Amp	
14	912320	2	Schraube	
15	934360	4	Schliessring	
16	912835	2	Schraube	
17	405306	2	Achse	
18	915230	2	Schraube	
19	405737	1	Kettenrad	
20	910021	1	Schraube	
21	910818	3	Reitstockschraube	
22	400624E	1	Abdeckscheibe	
23	911120	7	Schraube	
24	958135	1	Feder F. Kettenspanner	
25	405229U	1	Kettenspanner	
26	921080	1	Gegenmutter	
27	910810	3	Reitstockschraube	
29	405162	2	Spannplatte	
30	924055	2	Scheibe	
31	916520	2	Schraube	
32	405897	2	Scheibe für Kettenrad	
33	405731	1	Kette für Radkette	
34	400647	1	Abstandrohr Radgabel	
35	951041	2	Kettensammler	
36	951040	1	Kette	
37	927030	2	Gegenmutter	
38	405279	6	Tragrollen	
39	912825	1	Schraube	
40	993056	2	Plastik Pfropf	

Teile am wagen

Treibchassis

Pos.	Teilnummer	Anzahl	Beschreibung	Bemerkung
41	946253	2	Kugellager	
42	405965	1	Feder Beschlag	
43	915116	2	Schraube	
44	958555	1	Zugfeder	
45	993057	2	Plastik Pfropf	
46	985219	1	Farhmotor Gummi 76 mm	
47	911140	4	Schraube	
48	405650	1	Beschlag f/Kabel	
49	405697	1	Abstandsplatte Antribsmotor	
50	919620	2	Schraube	
51	912116	2	Schraube	
52	951040K	1	Kette Kpl.	

Teile am wagen

Farhmotor

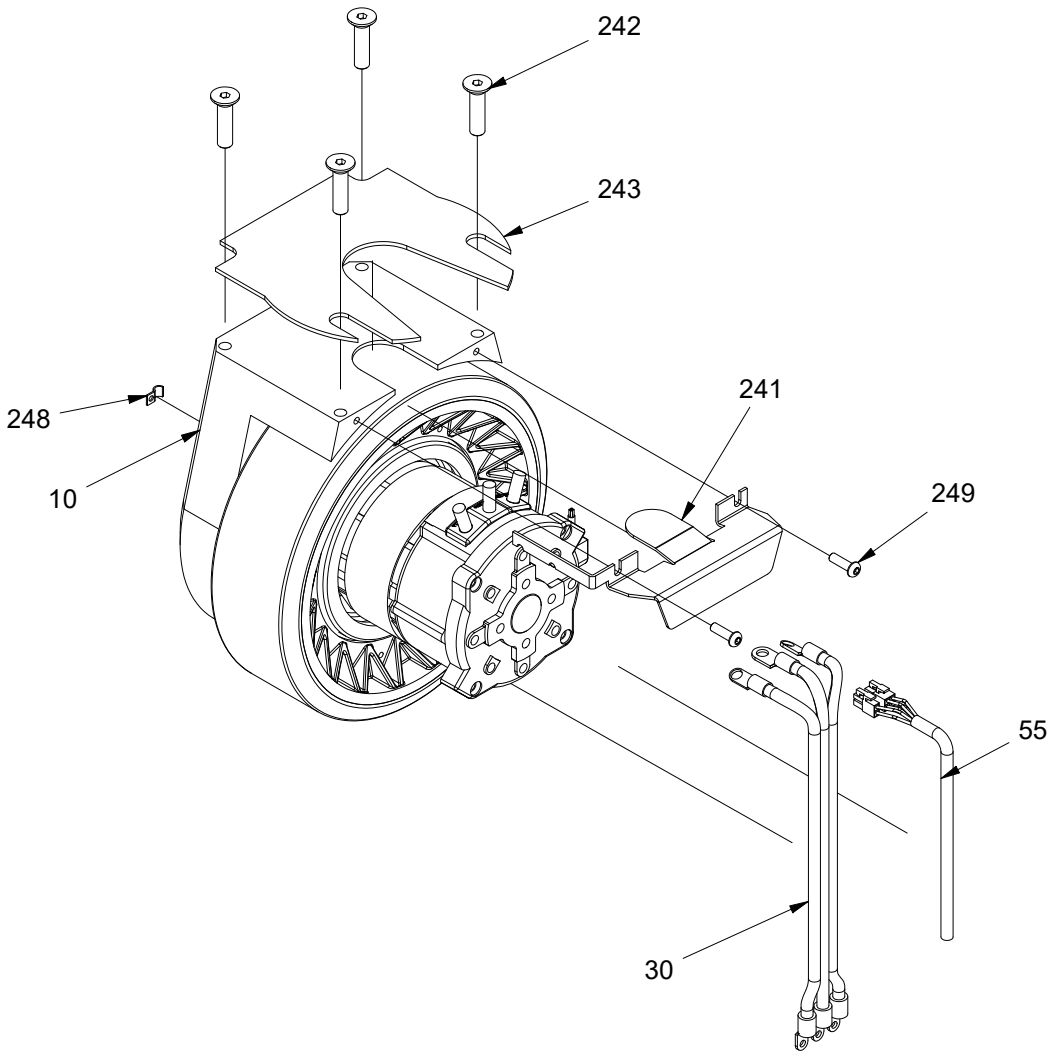

Pos.	Teilnummer	Anzahl	Beschreibung	Bemerkung
10	985219	1	Farhmotor Gummi 76 mm	
30	140398	1	Kabelsatz	
55	140396	2	Encoder/Bremskabel	
241	405650	1	Beschlag f/Kabel	
242	911140	4	Schraube	
243	405697	1	Abstandsplatte Antribsmotor	
248	980204	1	Kabelhalter	
249	919620	2	Schraube	

Teile am wagen

Farhmotor

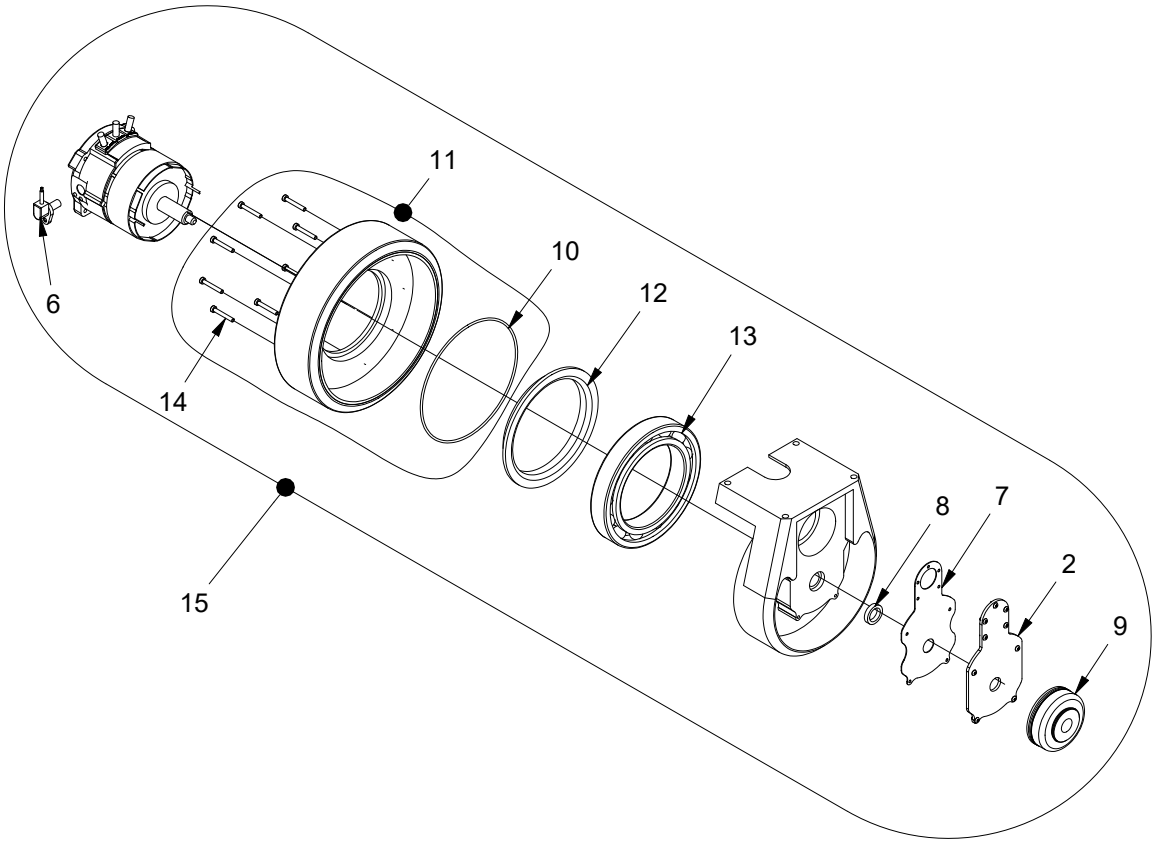

Pos.	Teilnummer	Anzahl	Beschreibung	Bemerkung
2	985012	1	Bremsplatte	
6	985070R	1	Encoder f/Fahrmotor	
7	985011-1	1	Dichtung	
8	985063-1	1	Dichtung an der Bremse	
9	985069	1	Bremse	
10	985068	1	O-Ring f. Radreifen	
11	985126R	1	Radreifen Ø250X76 Gummi	Pos. 10-14 enthalten
12	985067	1	Dichtung	
13	985215	1	Buchse	
14	919535	8	Schraube	
15	985219	1	Farhmotor Gummi	

Teile am wagen

Treibchassis - el

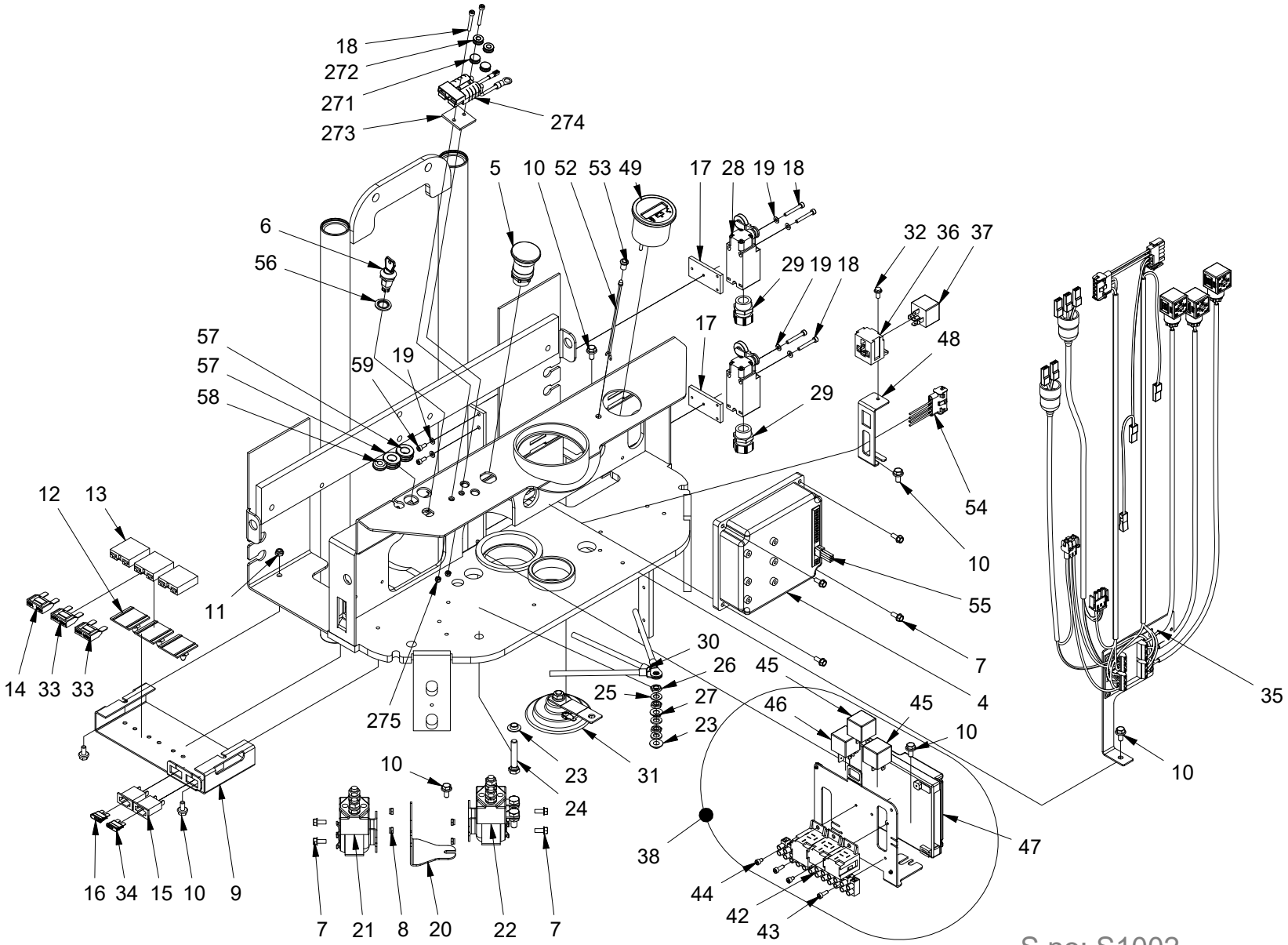

S.no: S1002
Ver: 3 Date: 18-06-2020

www.logitrans.com

Teile am wagen

Treibchassis - el

Pos.	Teilnummer	Anzahl	Beschreibung	Bemerkung
4	982523	1	Controller	
5	982190	1	Notausschalter	
6	982300	1	Schlüsselabschal/zwei Schlüsse	
7	913512	8	Schraube	
8	921050	4	Gegenmutter	
9	405710	1	Sicherungskasten	
10	916612	7	Schraube	
11	921060	4	Gegenmutter	
12	982112-1	3	Montierplatte	
13	982160-1	3	Sicherungshalter	
14	982117	1	Sicherung Maxi Fuse 40A	
15	982111	2	Sicherungshalter	
16	982124	1	Sicherung 10A	
17	405291	2	Beschlag für Schalter	
18	912430	6	Schraube	
19	924040	8	Scheibe	
20	405734	1	Relaisplatte	
21	982084	1	Relais 24 Volt	
22	982069	1	Relais	
23	986102	2	Schraube Korrex Isolator	
24	919845	1	Gewindeschraube	
25	929085	3	Messingscheibe	
26	929088	3	Mutter	
27	980106	1	Kabelschuhe	
28	982025	2	Abschalter	
29	982037	2	Kabeldurchführung	
30	140398	1	Kabelsatz	
31	985200	1	Hupe 24V	
32	916510	3	Schraube	
33	982129	2	Sicherung Maxi Fuse 100A	
34	982126	1	Sicherung 20A	

Teile am wagen

Treibchassis - el

Pos.	Teilnummer	Anzahl	Beschreibung	Bemerkung
35	160181-3-1	1	Hydraulische Steuerung Kpl.	
36	982058	1	Halter f. Relais	
37	982059	1	Relais	
38	168800	1	LMC-1 Modul 24V	
42	140405	1	Kabelsatz	
43	912412	2	Schraube	
44	912406	2	Schraube	
45	982059	2	Relais	
46	982154	1	Relay 24V/40 Amp	
47	985800-2	1	Dig.Control. LMC-1 Rollen-Rota	
48	405952-1	1	Relaisbeschlag	
49	986090	1	Stundenzähler/Ladeanzeiger	
52	986164	1	Diode mit Anschlusskabel für	
53	982255	1	LED Halter f/Einbau-Ladegerät	
54	140397	1	Kabelsatz	
55	140396	2	Encoder/Bremskabel	
56	905147	1	Dichtungsscheibe 14,7x22x1,5	
57	530020	2	Kabeldurchführung	
58	530024	1	Kabeldurchführung Ø7	
59	912410	4	Schraube	
271	530026	2	Gummistöpsel	
272	530022	2	Kabeldurchführung	
273	405239	1	Abstandshülse für Ladestecker	
274	140373	1	Ladekabel m/Stecker	
275	921040	2	Gegenmutter	

Teile am wagen

Hydraulische Pumpe

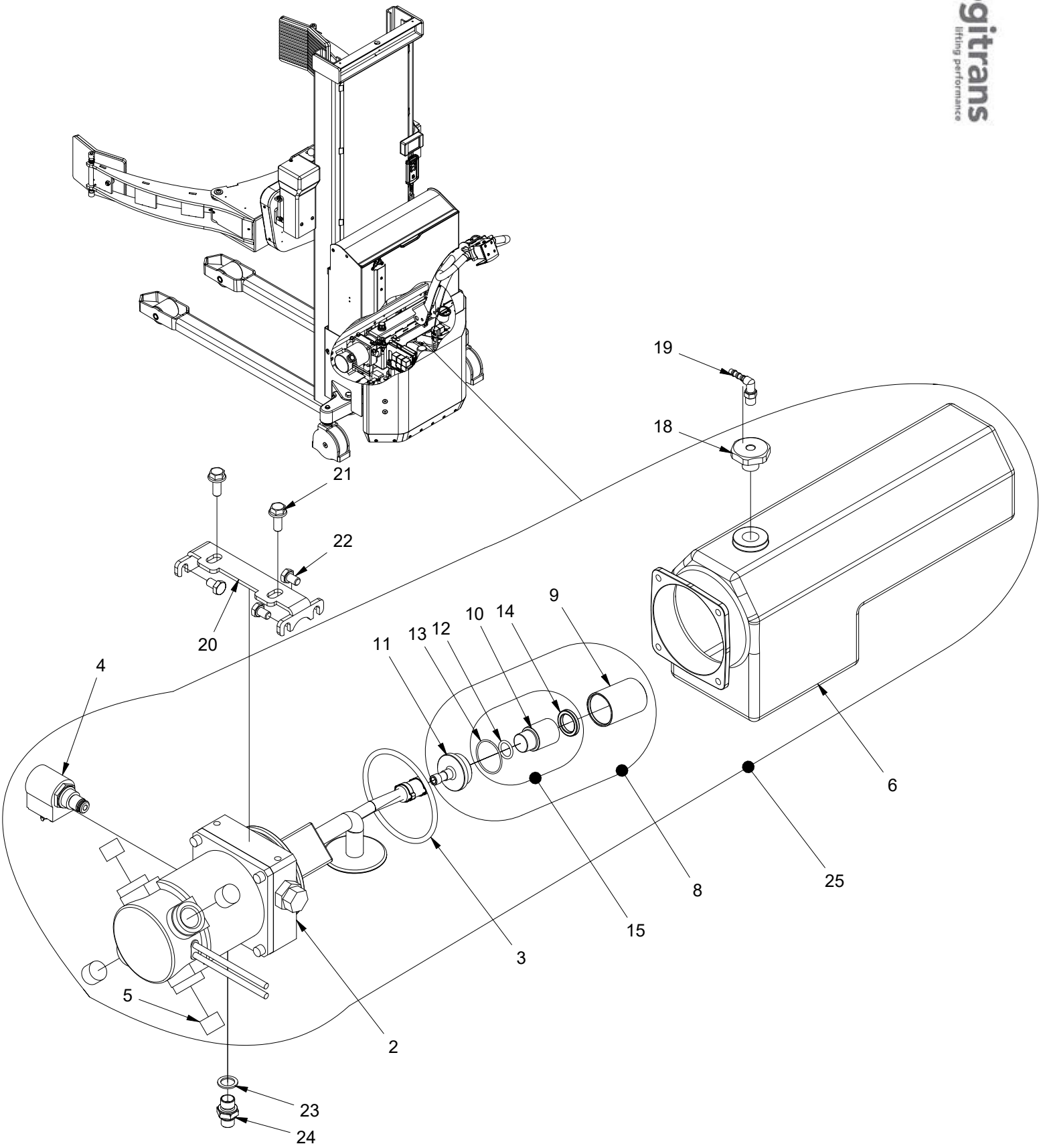

S.no: S1002
Ver: 3 Date: 18-06-2020

Teile am wagen

Hydraulische Pumpe

Pos.	Teilnummer	Anzahl	Beschreibung	Bemerkung
2	984987	1	Motor Kpl.f/hydr.Pumpe SELF	
3	984768	1	O-Ring	
4	984835	1	Ventilmagnet 24V	
6	984981	1	Tank f/Hy.pump	
5	984763	1	1 Satz Kohlebürsten KS Pumpe	
8	445090	1	Filter	
9	445091	1	Filtergehäuse	
10		1	Filtereinsatz	
11	445092	1	Filterendabdeckung	
12		1	O-Ring	
13		1	O-Ring	
14		1	Quad Ring	
15	999010K	1	Filter / Dichtungen kpl.	
18	420914	1	Gewindekupplung	
19	975114	1	Winkelnippel	
20	405716	1	Pumpenkonsole	
21	919820	2	Schraube	
22	915812	3	Scraube M8x12	
23	905145	1	Kupferscheibe	
24	973117	1	Nippel	
25	984980RR	1	Hydrau. Pumpe Kpl SELFRR	
	890061	1	1 L Hydraulik Öl Iso Vg 15	
	890065	1	5 L Hydraulik Öl Iso Vg 15	
	890071	1	1 L Aircraft 15 Öl	

Teile am wagen

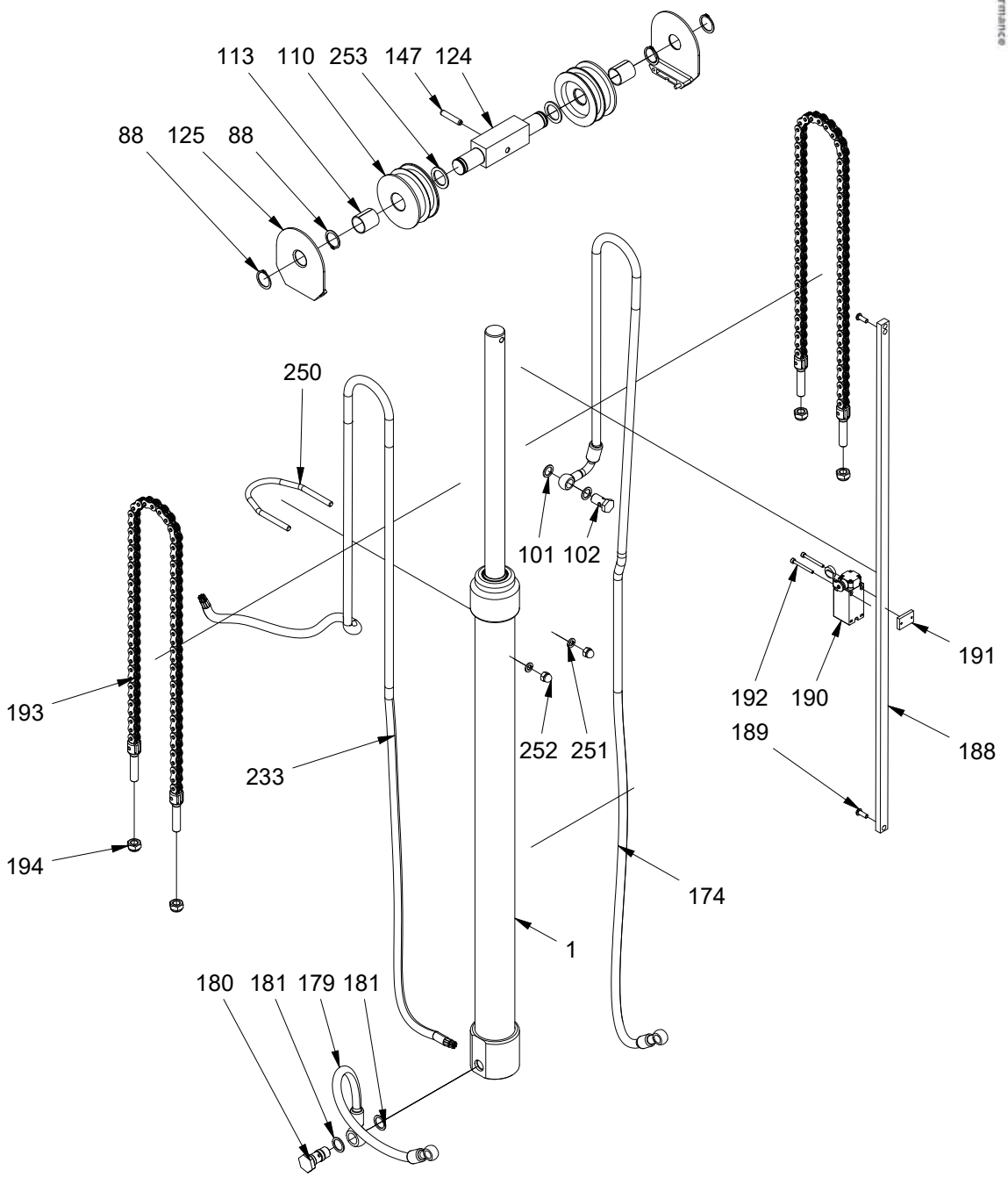

S.no: S1002
Ver: 3 Date: 18-06-2020

Dele på vogn

Pos.	Teilnummer	Anzahl	Beschreibung	Bemerkung
1	161133	1	Zylinder 1600 Kpl.	
88	933250	4	Schliessring	
101	905145	3	Kupferscheibe	
102	971146	1	Banjobolzen	
110	403031	2	Kabelrolle	
113	404063	2	Buchse f/Kettenrolle	
124	404146	1	Querstück	
125	402263	2	Schirm für Kettenrolle	
147	931840	1	Rohrstift	
174	445114-2	1	Hydraulikschlauch	
179	445111	1	Hydraulikschlauch	
180	984843	1	Flow ventil	
181	905180	2	Kupferscheibe	
188	420192-4	1	Beschlag Endschalter 1600	
189	919617	2	Schraube	
190	982228	1	Abschalter	
191	420159	1	Endschalter Besfestigung	
192	912440	2	Schraube	
193	402704	2	Hubkette Kpl.	
194	921120	4	Gegenmutter	
233	130416	1	Kabel	
250	400874	1	Spannbügel	
251	925080	2	Federscheibe	
252	920080	2	Hubmutter	
253	926250	2	Scheibe	

Teile am wagen

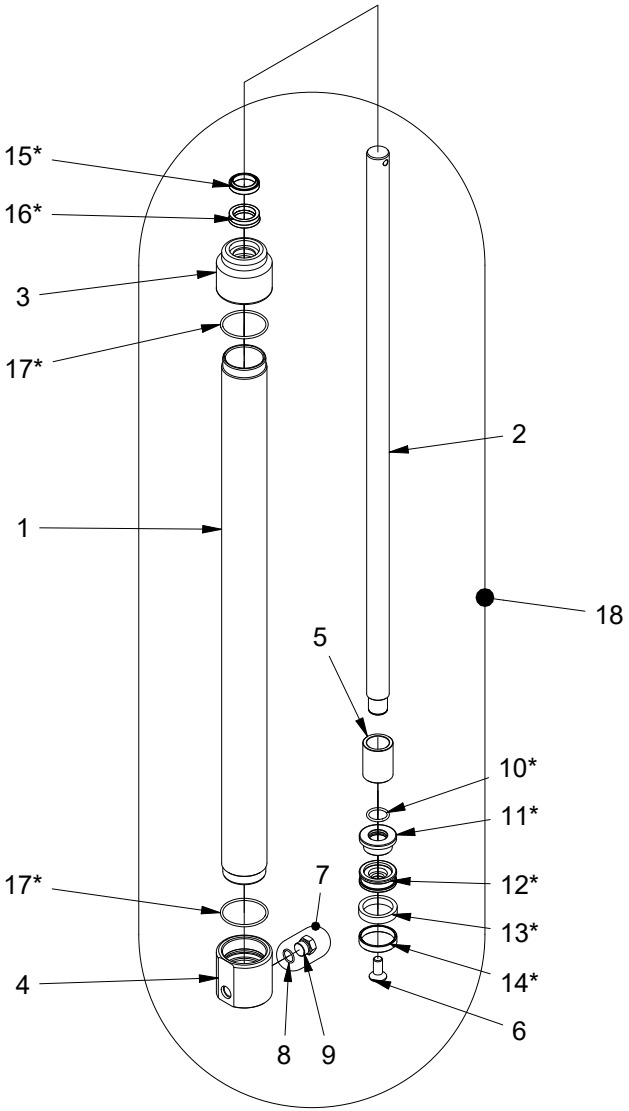

Pos.	Teilnummer	Anzahl	Beschreibung	Bemerkung
1	404089-4	1	Zylinderrohr 1400/1600	
2	404093-4	1	Kolbenstange Logiflex1400/1600	
3	404087	1	Zylinderkopf	
4	404088	1	Zylinderboden LF/ELF/SELF	
5	404130	1	Stopprohr f/Zylinder 1600	
6	911231	1	Schraube	
7	973834	1	Schluss-Stöpsel m/Packring	Pos. 8-9 enthalten
8		1	O-Ring	
9		1	Schluss-Stöpsel	
10*	900240	1	O-Ring	
11*	404539	1	Kolben Teil A	
12*	404540	1	Kolben Teil B	
13*	901380	1	U-Manchette	
14*	909509	1	Führungsring CN10	
15*	908300	1	Abstreifring	
16*	901301	1	Manchette	
17*	900570	2	O-Ring	
18	161133	1	Cylinder 1600 cpl.	
	161150	1	Packungsatz	Alle * gezeichneten teile sind enthaltend

Teile am wagen

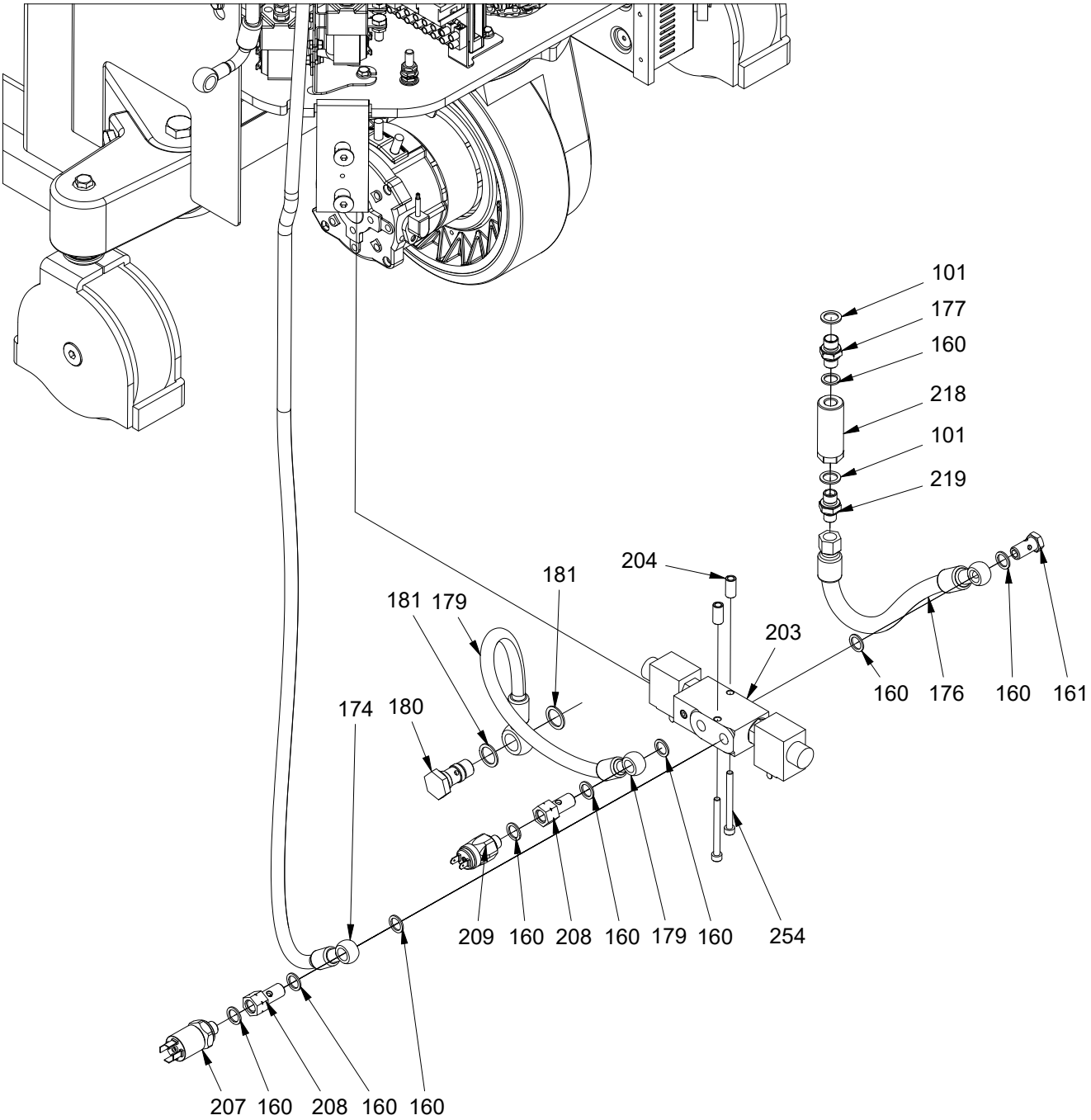

Teile am wagen

Pos.	Teilnummer	Anzahl	Beschreibung	Bemerkung
101	905145	3	Kupferscheibe	
160	905143	8	Kupferscheibe	
161	973015	1	Banjobolzen	
174	445114-2	1	Hydraulikschlauch	
176	445117	1	Hydraulikschlauch	
177	973117	1	Nippel	
179	445111	1	Hydraulikschlauch	
180	984843	1	Flow ventil	
181	905180	2	Kupferscheibe	
203	445135	1	Wegeventil	
204	445246	2	Abstandshalter	
207	988014R	1	Druckschalter	Serienr. <4164309 verwendung 988012
208	445059	2	Hohlschraube	
209	988013R	1	Druckschalter	
218	984846	1	Strömungsventil	
219	973116	1	Nippel	
254	912665	2	Bolz	

Teile am wagen

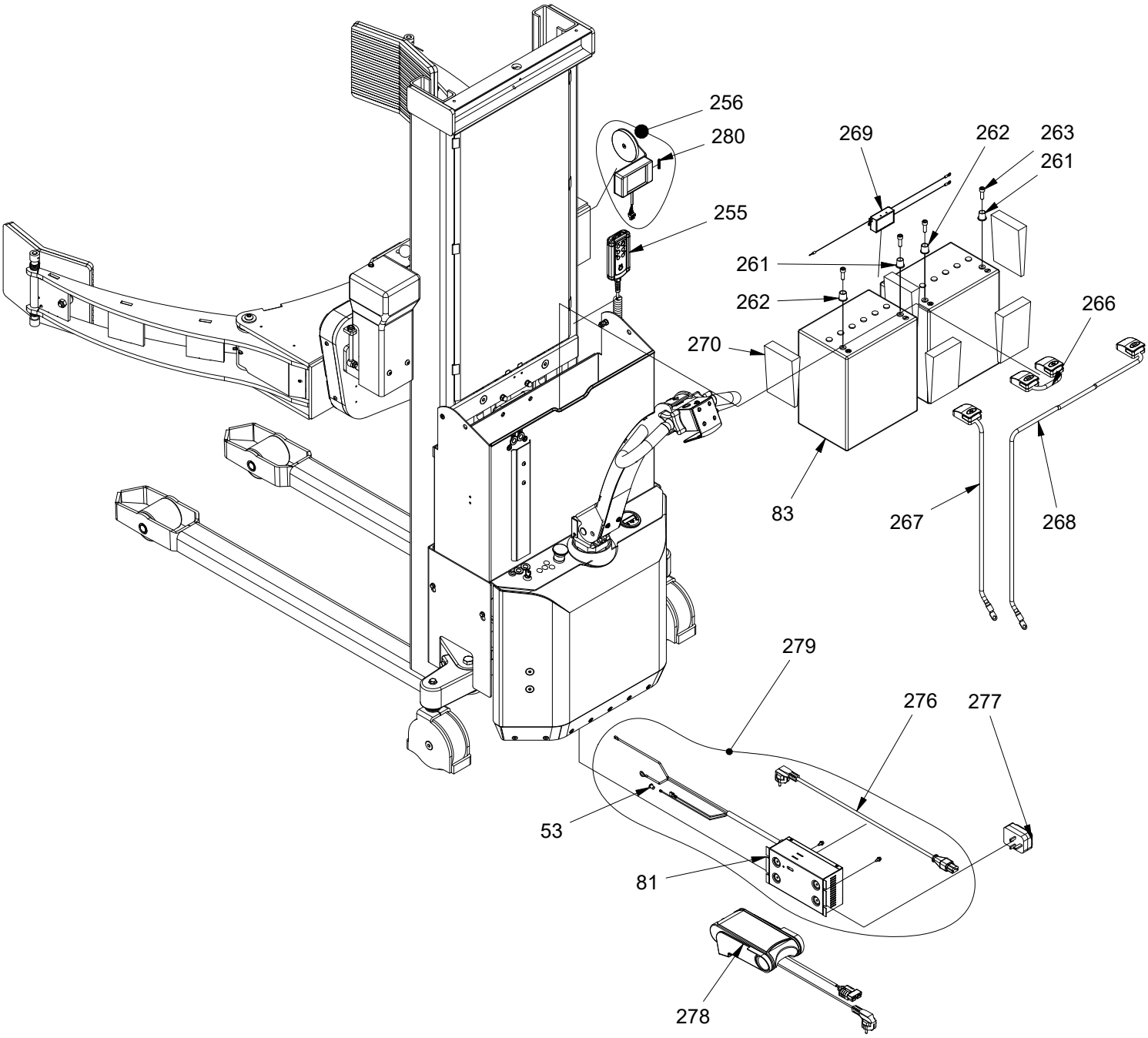

S.no: S1002
Ver: 3 Date: 18-06-2020

Teile am wagen

Pos.	Teilnummer	Anzahl	Beschreibung	Bemerkung
53	982255	1	LED Halter f/Einbau-Ladegerät	
81	986156 986158	1	Ladegerät intern 24V15A 230V Ladegerät intern 24V15A 110V	
83	986520R	2	Batterie 12V/115 Ah	
255	160936	1	Fernbe MR-1 L HEBE/ROTATE/FEST	
256	985750C	1	Anwender Interface LUI-1 Kpl	Pos. 280 enthalten
261	986505-	2	Minuspol M8 Vision-Batterie	
262	986505+	2	Pluspol M8 Vision-Batterie	
263	912825	4	Schraube	
266	140381-3	1	Batteriekabel Plus/Minus	
267	140381-1	1	Batteriekabel Plus	
268	140381-2	1	Batteriekabel Minus	
269	986460	1	Battery Optimizer	
270	405918	5	Kunststoff-Keil	
276	986125 986126 986135 986136	1	Ladekabel Ladekabel m/ US Stecker Ladekabel Ladekabel m/ US Stecker	
277	982240	1	Adapter für Erdung UK	
278	986155 986157	1	Ladegerät extern 24V 15A 230V Ladegerät extern 24V 15A 110V	
279	986156K 986158K	1	Ladegerät intern 24V 15A 230V Ladegerät intern 24V 15A 110V	
280	985756	1	Stecker	

Teile am wagen

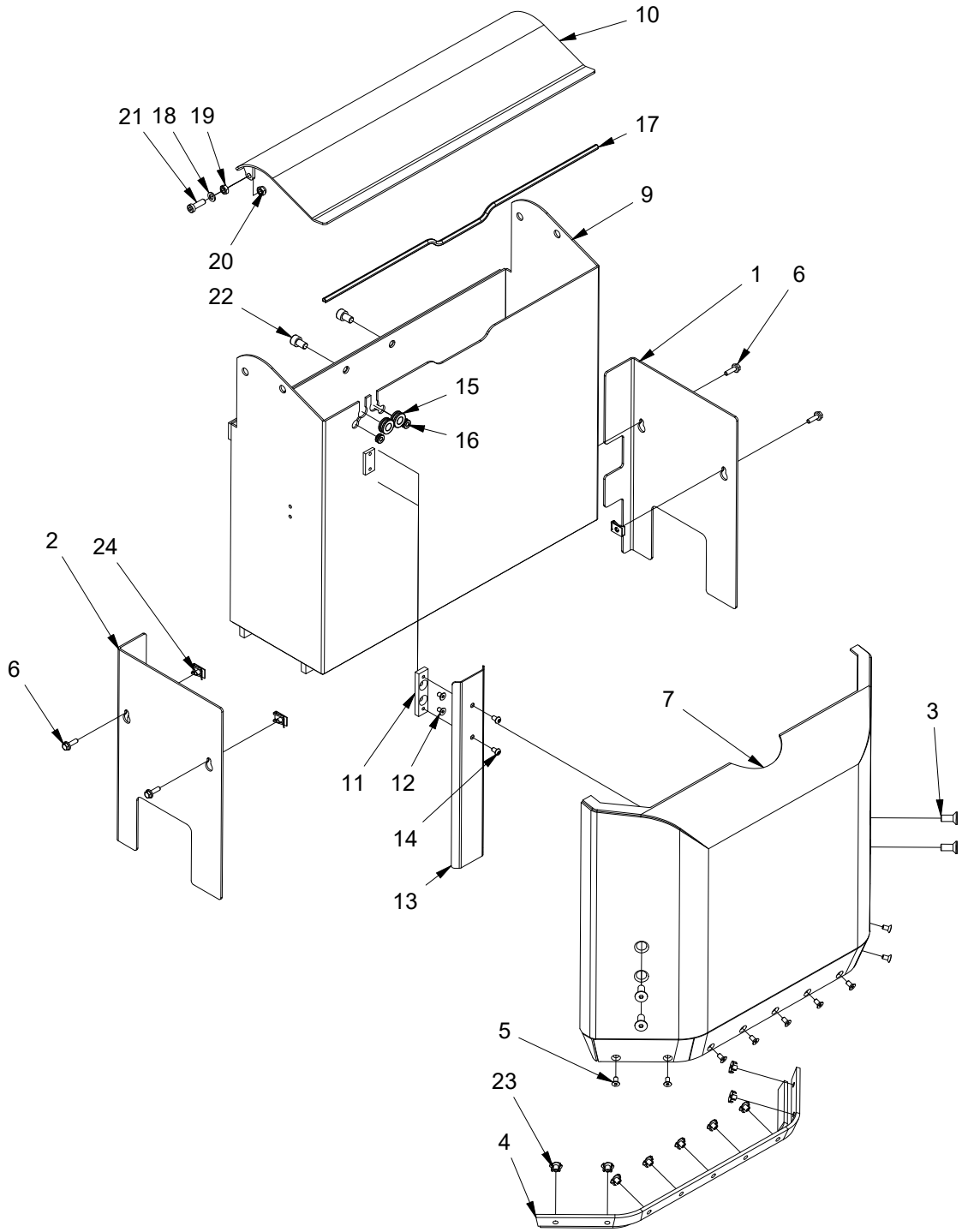

S.no: S1002
Ver: 3 Date: 18-06-2020

Teile am wagen

Pos.	Teilnummer	Anzahl	Beschreibung	Bemerkung
1	405719H	1	Seitenplatte rechts	Mehrere farben
2	405719V	1	Seitenplatte links	Mehrere farben
3	911125	4	Schraube	
4	405708M	1	Kunststoff-Kante	
5	911612	9	Schraube	
6	916620	4	Schraube	
7	405691	1	Hintere Abdeckung	
9	405616	1	Batteriekasten	Mehrere farben
10	405611	1	Deckel	Mehrere farben
11	405272	1	Beschlag für Kabelhalhalter	
12	911610	2	Schraube	
13	405278	1	Kabelhalter	
14	919610	2	Schraube	
15	530020	2	Kabeldurchführung	
16	530022	2	Kabeldurchführung	
17	889115-3	1	Gummiprofil	
18	924080	2	Scheibe	
19	922080	2	Mutter	
20	921080	2	Gegenmutter	
21	912824	2	Schraube	
22	912116	2	Schraube	
23	920060	9	Mutter	
24	920062	4	Plattenmutter	

Teile am wagen

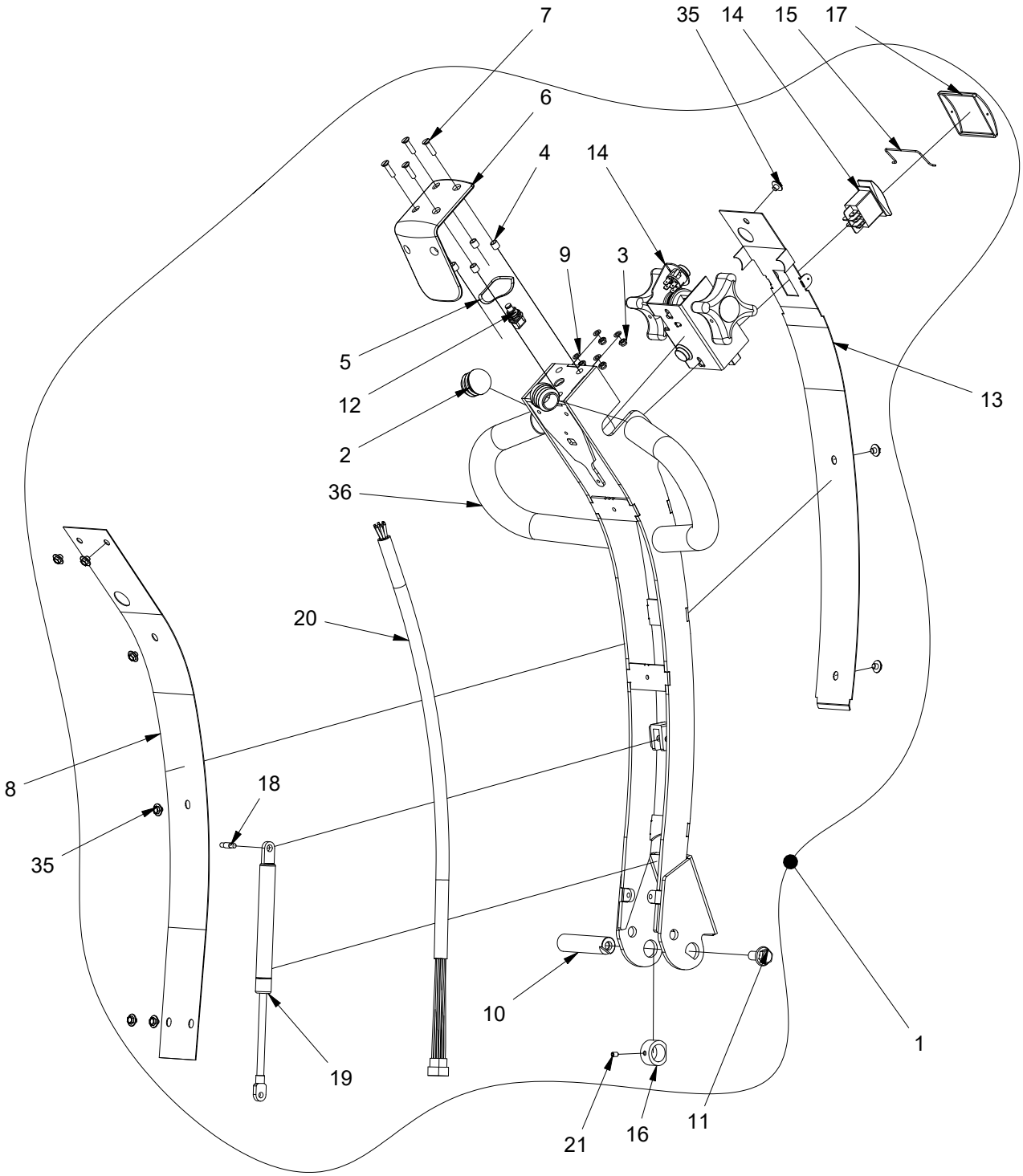

S.no: S1002
Ver: 3 Date: 18-06-2020

www.logitrans.com

Teile am wagen

Pos.	Teilnummer	Anzahl	Beschreibung	Bemerkung
1	140325	1	Deichsel, Kpl.	
2	993031	2	Plastikdeckel	
3	921050	4	Gegenmutter	
4	405094	4	Rohr f/Notausschalter	
5	925400	1	Scheibe	
6	405533	1	Sicherheitsschalter	
7	914520	4	Schraube	
8	405628	1	Hinterplatte f/Deichsel	
9	924050	4	Scheibe	
10	420149	1	Deichselachse	
11	916120	1	Schraube	
12	982056	1	Schalter	
13	405627	1	Vorderplatte f/Deichsel	
14	982075	1	Kippschalter	
15	405669	1	Schalterverschluß Abschirmung	
16	405685	1	Ring für Zwischenstück	
17	405649	1	Abschirmung f/Schalter	
18	405790	1	Achse f/Gasdämpfer	
19	995115R	1	Gasdämpfer	
20	140394	1	Kabel f/Deichsel	
21	910508	1	Reitstockschraube	
22	465104R	1	Steuermodul f/Deichsel AC	
35	917606	9	Schraube	
36	405630	1	Deichsel	

Teile am wagen

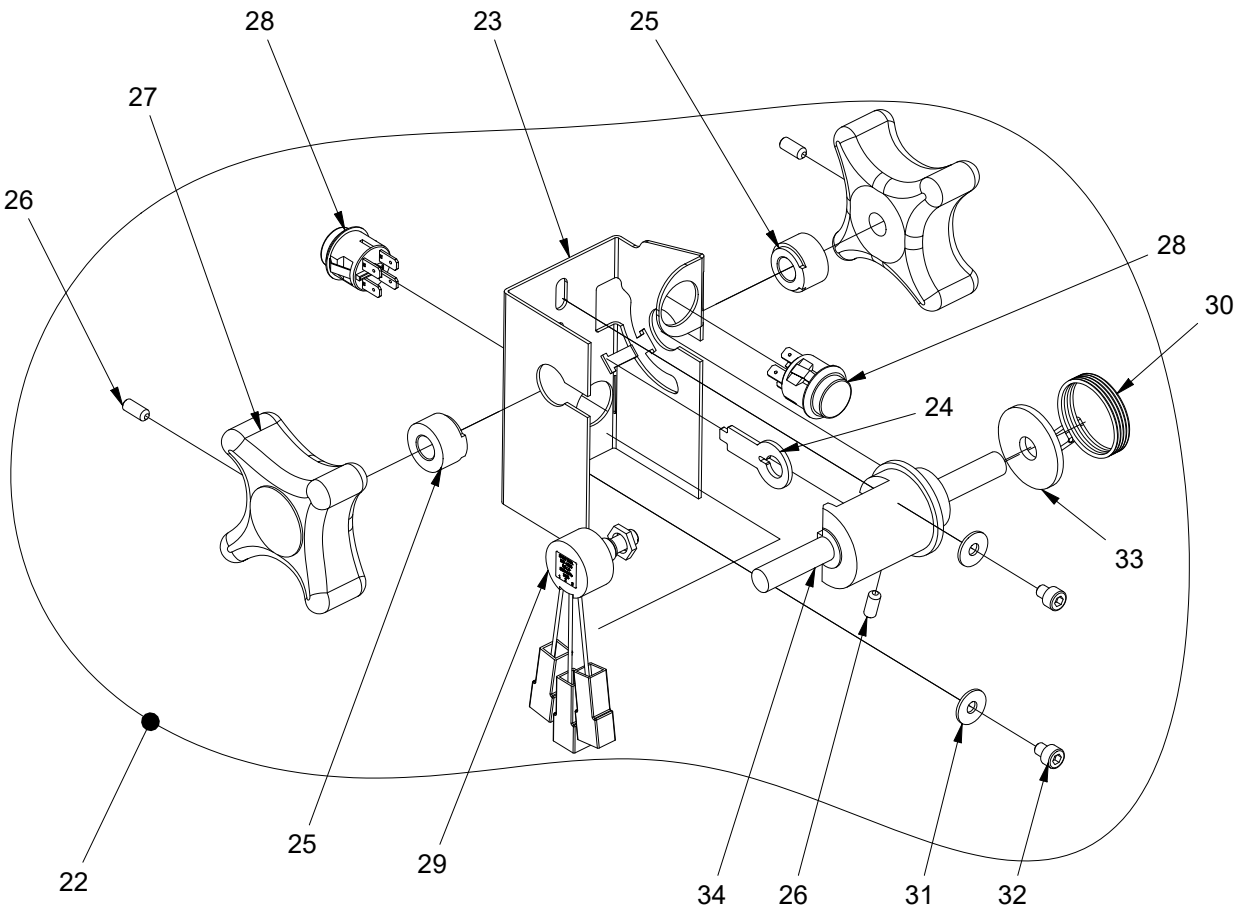

Pos.	Teilnummer	Anzahl	Beschreibung	Bemerkung
22	465104R	1	Steuermodul f/Deichsel AC	
23	405919	1	Träger f/Deichselsteuerung	
24	405923	1	Beschlag f/Potentiometer	
25	405671	2	Buchse	
26	910512	3	Reitstockschraube	
27	405682	2	Fahrknopf Alu.	
28	982202	2	Schalter	
29	982211R	1	Potentiometer	
30	405153	1	Feder	
31	924055	2	Scheibe	
32	912506	2	Schraube	
33	405997	1	Scheibe	
34	405993	1	Deichselachse	