SELFRRM / SELFSRRM
SELFRRE / SELFSRRE

Ersatzteilliste

-Ergänzung zur SELF/SELFS Ersatzteilliste

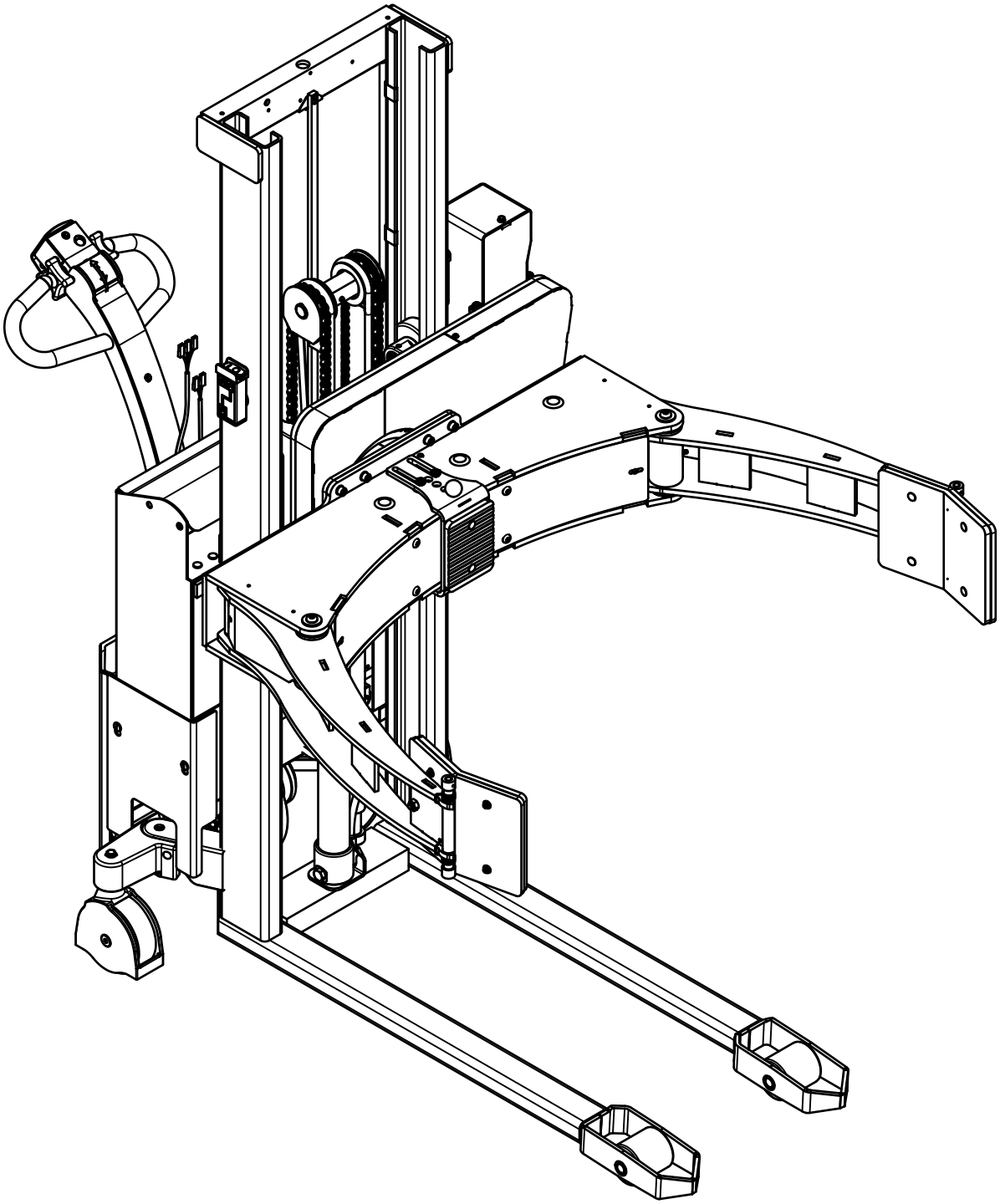

www.logitrans.com

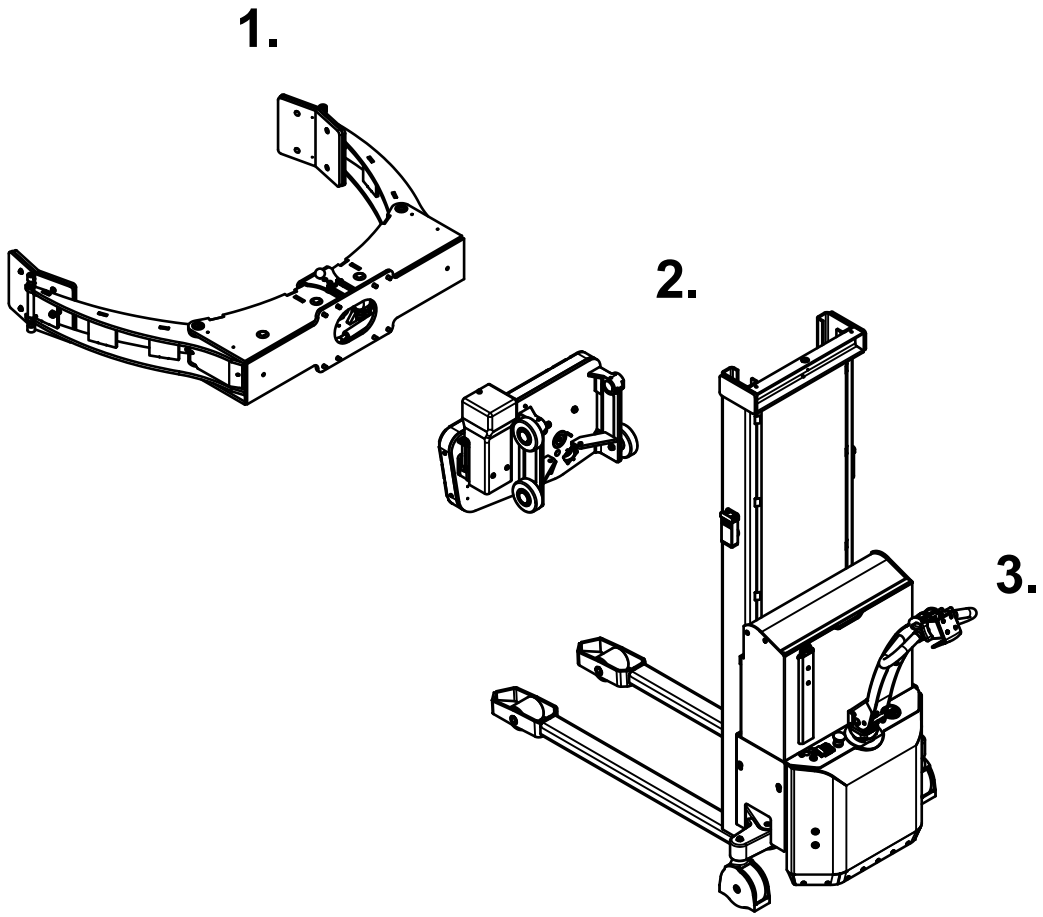

Inhalt

1.Rollengreifer.....3
2.Rotator träger.....6
2.1 Manuell.....6
2.2 Elektrisch.....8
3.Teile am wagen 13

Die richtigen Ersatzteile sind bei Ihrem Händler erhältlich.
Bei der Bestellung bitte angeben:

- Seriennummer des Produkts
- Modell-Nr
- Ersatzteilnummer

Lesen Sie immer die Kommentare der Listen
Wie es notwendig sein muss, um anders zu betrachten
Teilenummern in Bezug auf die Seriennummer des Fahrzeugs.

Bei der Bestellung von Ersatzteilen mit "Mehrere Farben" markiert,
bitte geben Sie eine der folgenden Farbcodes an :

-1: RAL 2002 (Logitrans rot)
-2: RAL 1028 (Gelb)
-3: Anderen RAL farbe
-6: Schwarz
Ex. 425050-1 => 425050-1-1

Rollengreifer

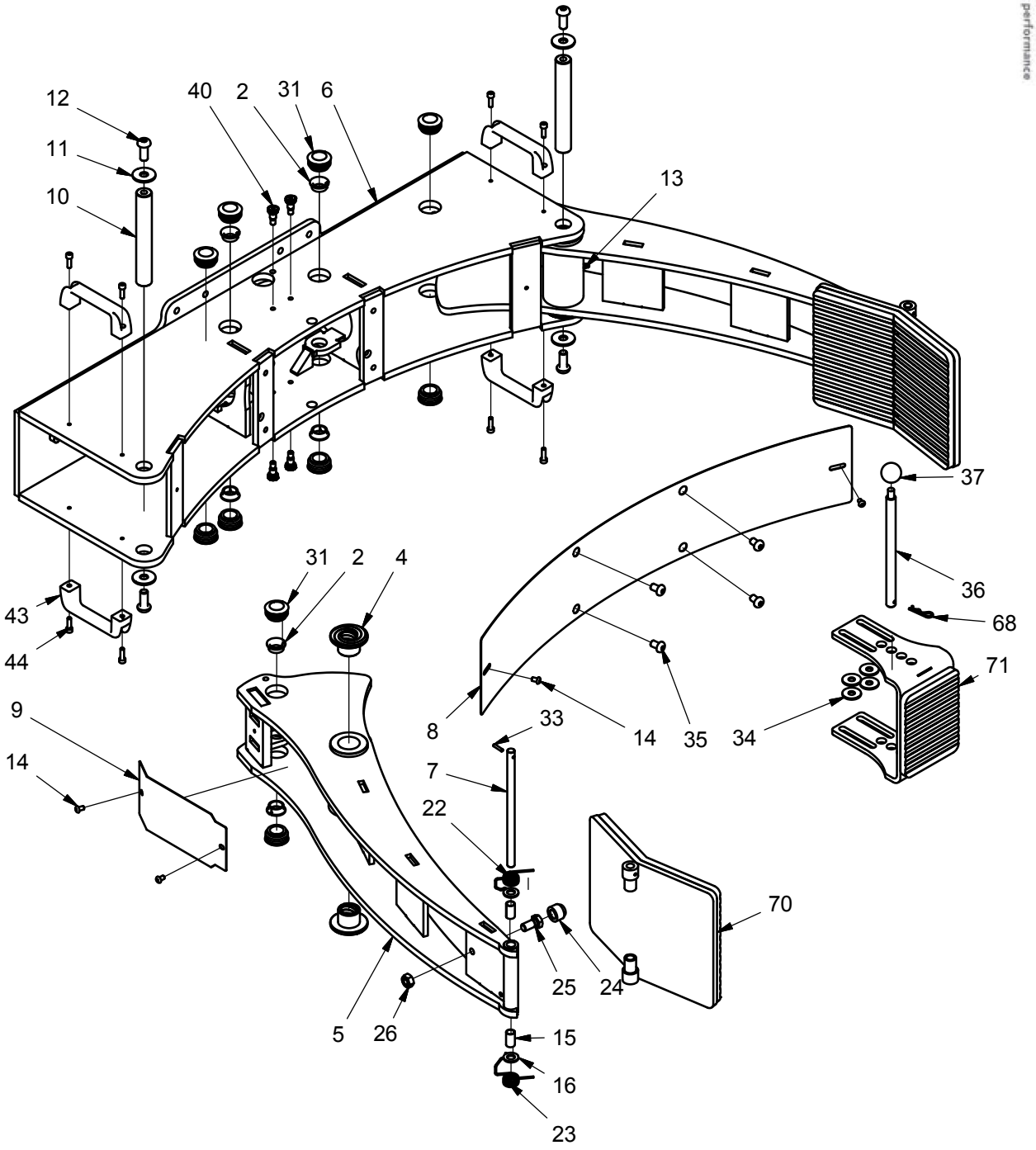

S.no: S1002
Ver: 2 Datum: 27-02-2017

www.logitrans.com

Rollengreifer

Pos.	Teilnummer	Anzahl	Beschreibung	Bemerkung
2	404062	8	Buchse	
4	445220	4	Bronze lager	
5	445200	2	Greifarm	Mehrere farben
6	445201	1	Greiferkonsole	Mehrere farben
7	445225	2	Achse	
8	445218	1	Abdeckung vorne	Mehrere farben
9	445219	2	Abdeckung Seite	Mehrere farben
10	445224	2	Achse f/Arm	
11	929130	4	Scheibe	
12	919230	4	Schraube	
13	990012	2	Schmiernippel	
14	919610	6	Schraube	
15	948123	4	Buchse	
16	924130	4	Scheibe	
22	445152	2	Rückstellfeder	
23	445153	2	Rückstellfeder	
24	999012	2	Gummikappe	
25	915225	2	Schraube	
26	922120	2	Mutter	
31	993036	12	Stecker	
33	931420	2	Federstift	
34	924112	4	Scheibe	
35	919120	4	Schraube	
36	445244	1	Sicherungsstift	
37	941310	1	Bakelitkugel	
40	919226E	4	Bolzen	
43	996120	4	Handgriff	
44	912620	8	Schraube	
68	939002	1	Klammer	
70	445202K	2	Festspannplatte	
71	445243K	1	Einstel. Stützplatte	
81	995141	4	Kugelgelenk	Ohne kugelbolzen
82	445247	2	Federanschluss	

Rollengreifer

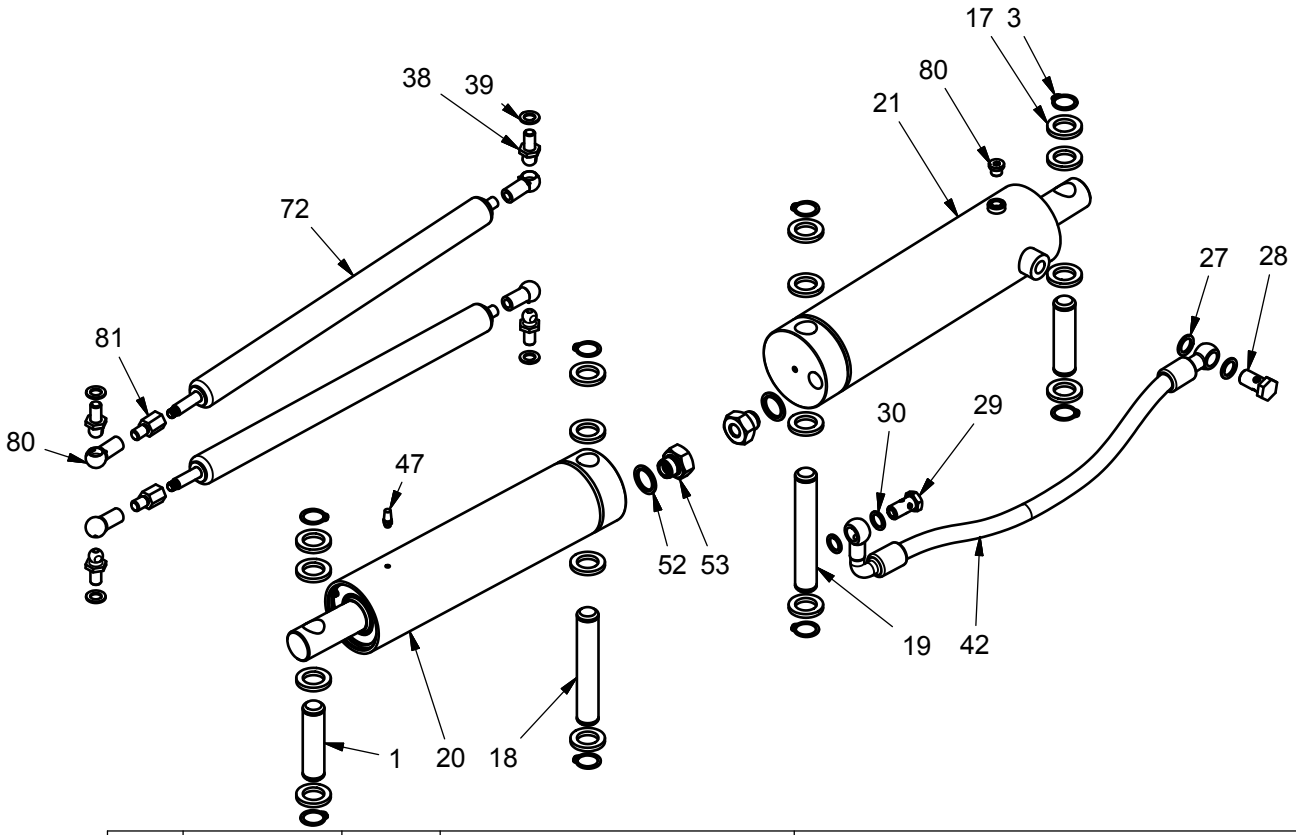

Pos.	Teilnummer	Anzahl	Beschreibung	Bemerkung
1	445221	2	Montageachse	
3	933200	8	Schliessring	
17	929203	16	Achse Scheibe	
18	445223	1	Zylinder Montageachse	
19	445222	1	Zylinder Montageachse	
20	445227	1	Folgezylinder	Pos. 47-52-53 enthalten Serienr. <4167299 Verwendung 445227RU
21	445226	1	Primär-Zylinder	Pos. 47-52-53 enthalten Serienr. <4167299 Verwendung 445226RU
27	905145	2	Kupferscheibe	
28	971146	1	Banjobolzen	
29	973015	1	Banjobolzen	
30	905143	2	Kupferscheibe	
33	931420	2	Federstift	
38	445245	4	Kugelbolzen	
39	924101	4	Scheibe	
42	445112	1	Hydraulikschlauch	
47	966115	1	Filter	
52	905207	2	Dichtungsring	
53	402350-3	2	Schlauch-Stoß-Ventil	Serienr. <4167299 verwendung 402786
72	995140R	2	Gas Zugfeder	Pos. 80-81 enthalten
80	919111	1	Einfüllstopfen	
81	995141	4	Kugelgelenk	Ohne kugelbolzen
82	445247	2	Federanschluss	

Rotator-Träger
Manuell rotation

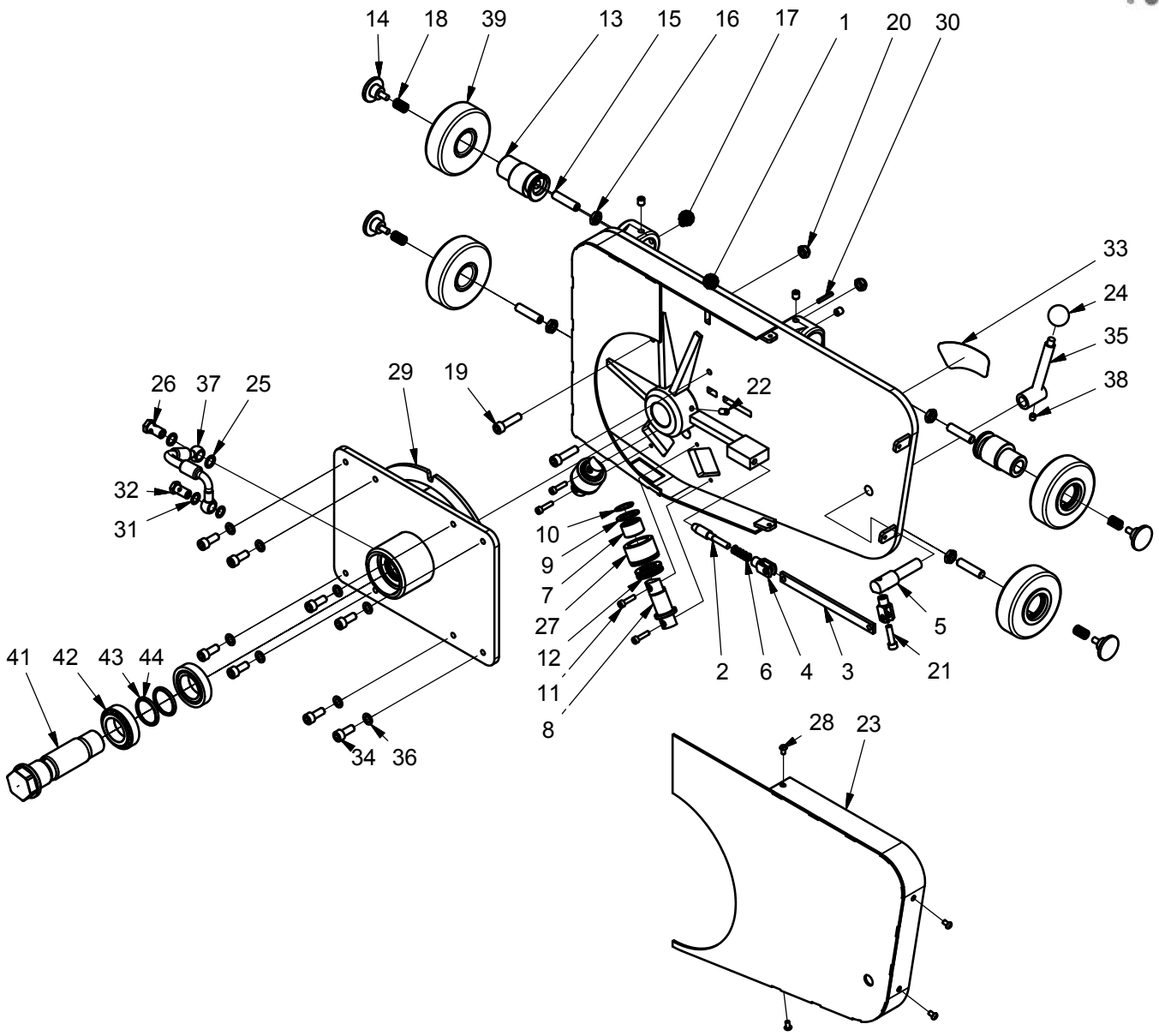

S.no: S1002
Ver: 2 Datum: 27-02-2017

Rotator-Träger
Manuell rotation

Pos.	Teilnummer	Anzahl	Beschreibung	Bemerkung
1	445008	1	Rotator konsole	Mehrere farben
2	445017	1	Auslösezapfen	
3	445040	1	Auslösestange	
4	939008	2	Gabelkopf	
5	445042	1	Auslöseachse	
6	958033	1	Feder	
7	949252	2	Rollenlager	
8	404256	2	Stützachse	
9	924250	2	Scheibe	
10	933250	2	Schliessring	
11	912625	4	Schraube	
12	945025	2	Lager	
13	404076	2	Exzentrische achse	
14	420153	4	Zapfen für Gabelkonsole	
15	910250	4	Reitstockschraube	
16	920122	4	Gegenmutter	
17	910012	4	Reitstockschraube	
18	958144	4	Druckfeder	
19	912140	2	Schraube	
20	921100	2	Gegenmutter	
21	912830	1	Schraube	
22	910816	1	Reitstockschraube	
23	445012	1	Abdeckung	Mehrere farben
24	941310	1	Bakelitkugel	
25	905145	2	Kupferscheibe	
26	971146	1	Banjobolzen	
27	445026	2	Stützrolle	
28	919610	4	Schraube	
29	445024	1	Hydraulische konsole, Kpl.	Mehrere farben
30	937530	1	Rohrstift Edelstahl	
31	905143	2	Kupferscheibe	
32	973015	1	Banjobolzen	
33	991264	1	Rotationsaufkleber	
34	912125	8	Schraube	
35	445046	1	Betätigungshebel Auslöseachse	
36	924101	8	Scheibe	
37	445110	1	Hydraulikschlauch	
38	910808	1	Schraube	
39	404073K	4	Mastrolle	Einschließlich Lagerbuchse
41	445025	1	Lagerachse	
42	945468	2	Kugellager	
43	900425	2	O-ring	Ersetzen bei Austausch von 909400
44	909400	2	Achse Drehdicht	Ersetzen bei Austausch von 900425

Rotator-Träger
Elektrisch rotation

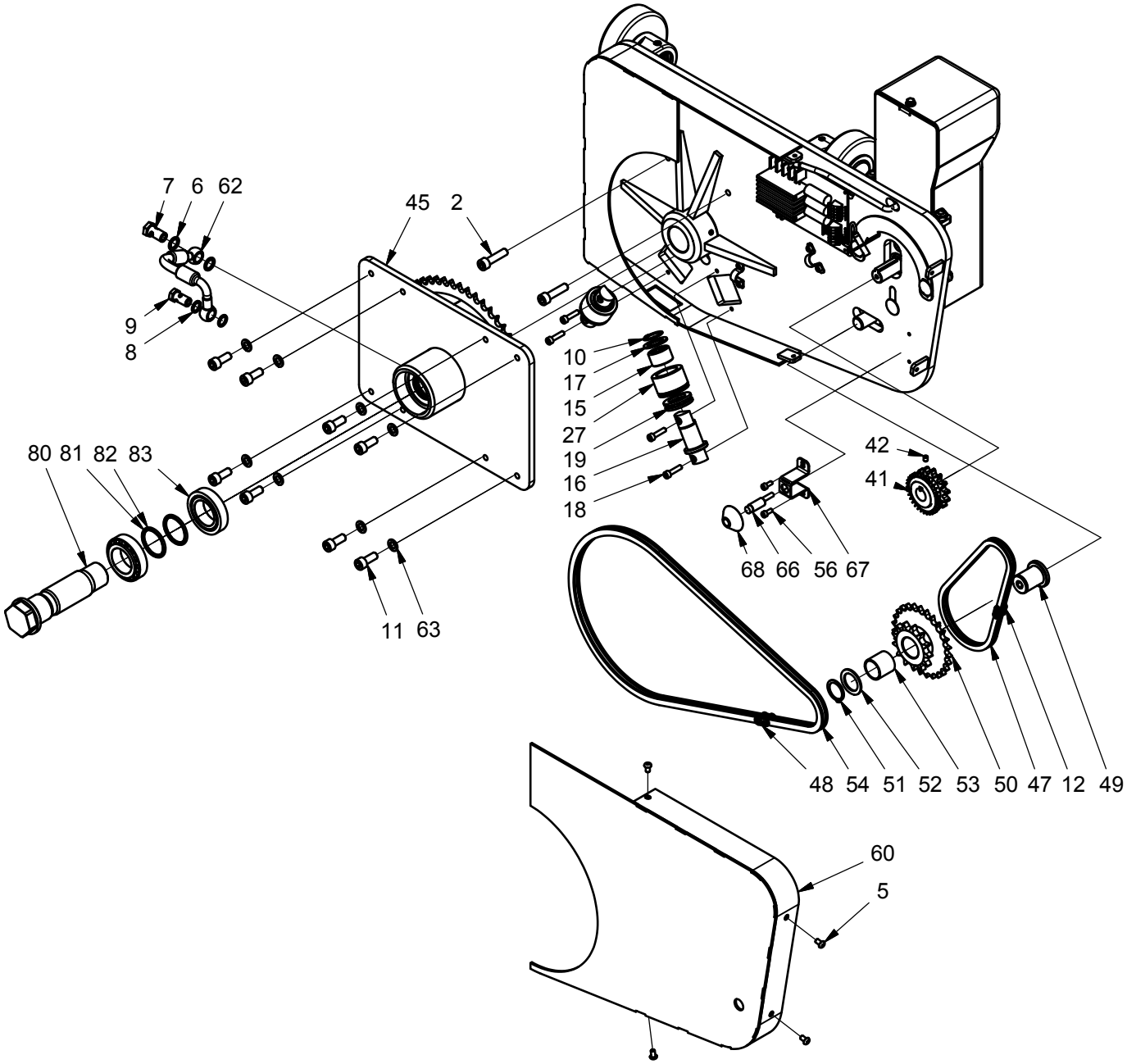

S.no: S1002
Ver: 2 Datum: 27-02-2017

Rotator-Träger
Elektrisch rotation

Pos.	Teilnummer	Anzahl	Beschreibung	Bemerkung
2	912140	2	Schraube	
5	919610	4	Schraube	
6	905145	2	Kupferscheibe	
7	971146	1	Banjobolzen	
8	905143	2	Kupferscheibe	
9	973015	1	Banjobolzen	
10	933250	2	Schliessring	
11	912125	8	Schraube	
12	951021	1	Kettensammler	
15	949252	2	Rollenlager	
16	404256	2	Stützachse	
17	924250	2	Scheibe	
18	912625	4	Schraube	
19	945025	2	Lager	
27	445026	2	Stützrolle	
41	445037-1	1	Kette Zahnrad	Serienr. <4163516 verwendung 445037
42	910608	1	Reitstock Schraube	
45	445023K	1	Hydrau. Träger elekt, Kpl.	Pos. 80-81-82-83 enthalten Mehrere farben
47	403059	1	Kette	
48	951042	1	Kettensammler	
49	404258	1	Kettenradzapfen	
50	403040	1	Kettenrad	
51	933280	1	Schliessring	
52	924280	1	Scheibe	
53	948313	1	Buchse	
54	445038	1	Kette	
56	912512	9	Schraube	
60	445012	1	Abdeckung	Mehrere farben
62	445110	1	Hydraulikschlauch	
63	924101	8	Scheibe	
65	445061	1	Taste	
66	985407	1	Induktiver Sensor Motorsteuer.	
67	445065E	1	Sensorhalterung	
68	445067	1	Sensorabdeckung	
80	445025	1	Lagerachse	
81	909400	2	Achse Drehdicht	Ersetzen bei Austausch von 900425
82	900425	2	O-ring	Ersetzen bei Austausch von 909400
83	945468	2	Kugellager	

Rotator-Träger
Elektrisch rotation

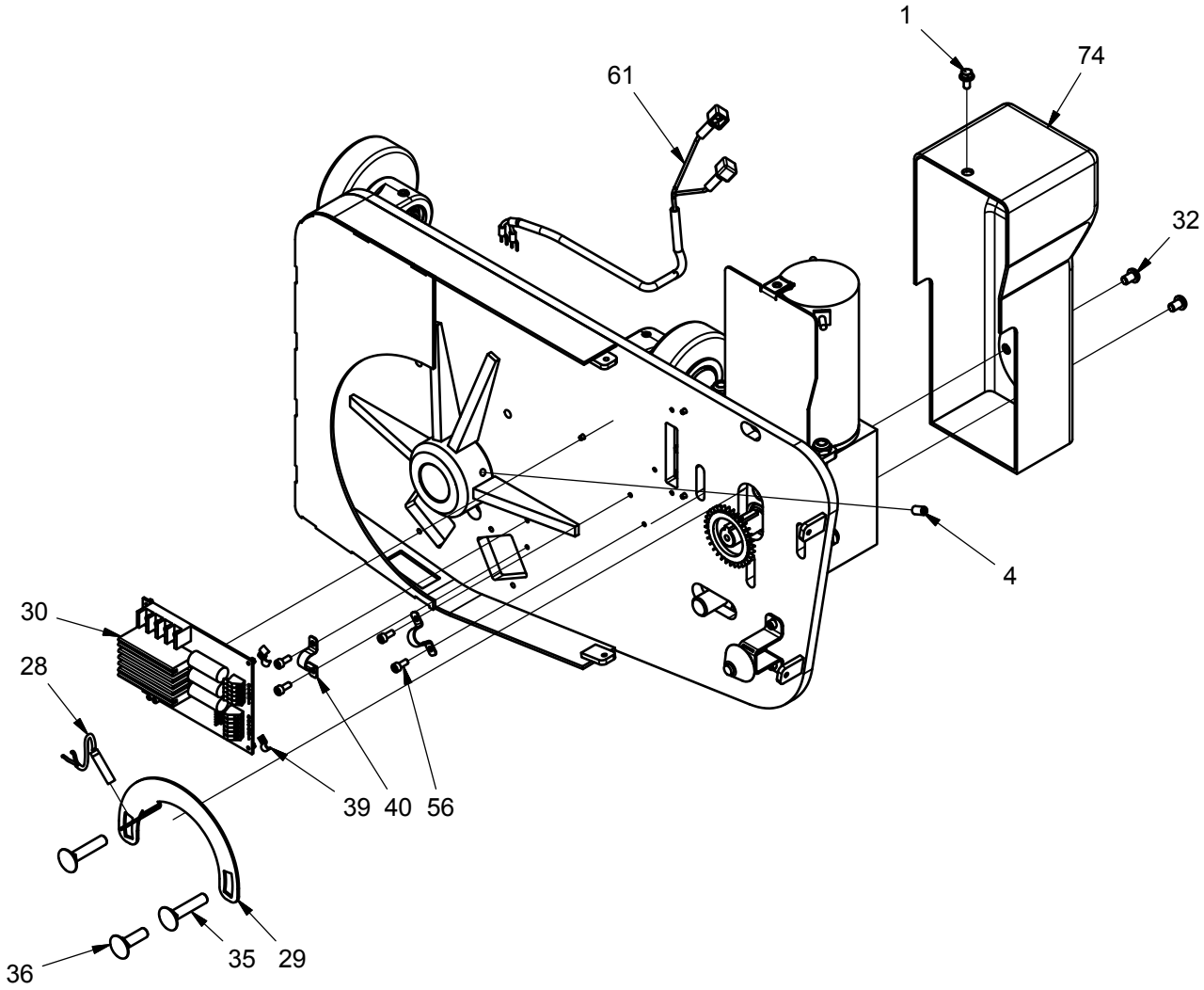

Pos.	Teilnummer	Anzahl	Beschreibung	Bemerkung
1	916612	1	Schraube	
4	910816	1	Reitstockschraube	
28	985406	1	Induktiver Sensor	Serienr. <4163516 verwendung 985407
29	404277	1	Halter für Abtaster	
30	985405RR	1	Motorsteuer	Serienr. <4163516 verwendung 985405
32	919812	2	Schraube	
35	919151	2	Bolzen	
36	919136	1	Bolzen	
39	980204	3	Kabelhalter	
40	989050	2	Halter f. Kabel	
56	912512	9	Schraube	
61	150021	1	Kabel	
74	404225R	1	Motorabdeckung	

Rotator-Träger
Elektrisch rotation

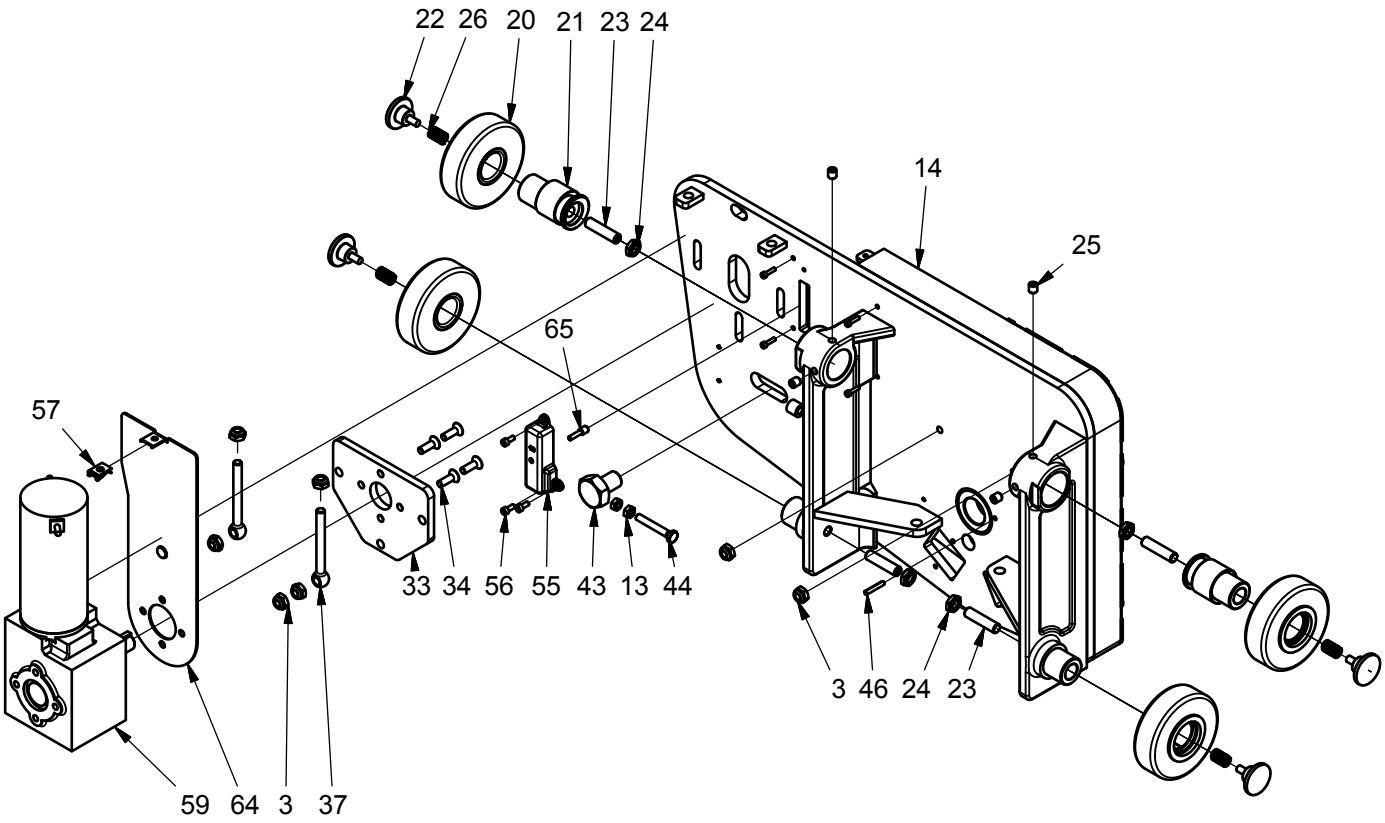

S.no: S1002
Ver: 2 Datum: 27-02-2017

Rotator-Träger
Elektrisch rotation

Pos.	Teilnummer	Anzahl	Beschreibung	Bemerkung
3	921100	7	Gegenmutter	
13	922080	2	Mutter	
14	445005	1	Rotator konsole	Mehrere farben
20	404073K	4	Mastrolle	Einschließlich Lagerbuchse
21	404076	2	Exzentrische achse	
22	420153	4	Zapfen für Gabelkonsole	
23	910250	4	Reitstockschraube	
24	920122	4	Gegenmutter	
25	910012	4	Reitstockschraube	
26	958144	4	Druckfeder	
33	403691	1	Flansch	Mehrere farben
34	911825	4	Schraube	
37	919110	2	Augenbolzen	
43	404257	1	Kettenradbolzen	
44	919855	1	Schraube	
46	937530	1	Rohrstift Edelstahl	
55	445060	1	Abdeckung	
56	912512	9	Schraube	
57	920062	1	Plattenmutter	
59	985260	1	Getriebemotor 12V	
64	445055	1	Schildplatte	Mehrere farben
65	445061	1	Taste	

Teile am wagen

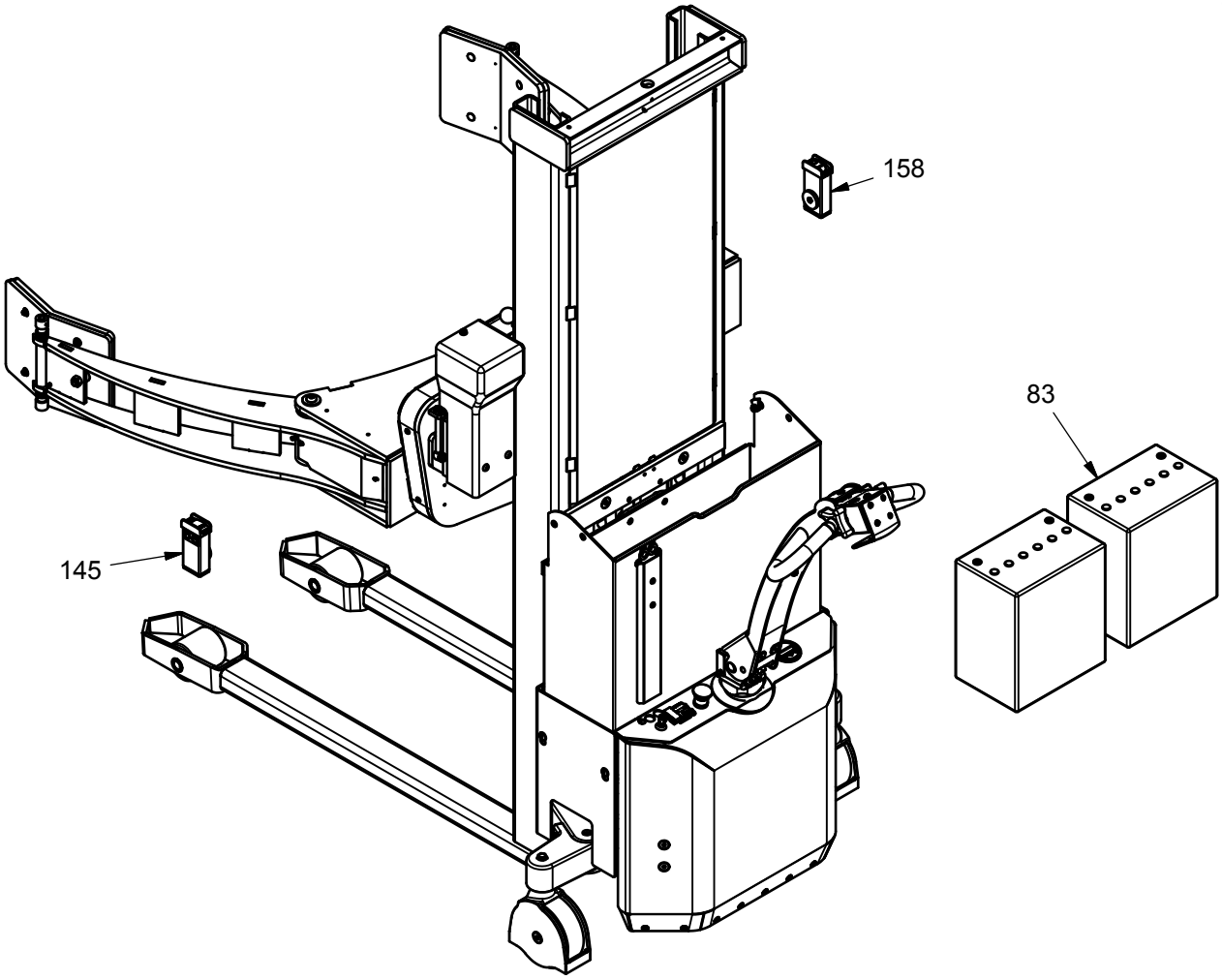

Pos.	Teilnummer	Anzahl	Beschreibung	Bemerkung
83	986520R	2	Batterie 12V	
145	160186	1	Fernbedienung rotation	
158	160950	1	Fernbedienung klemmen	

Teile am wagen

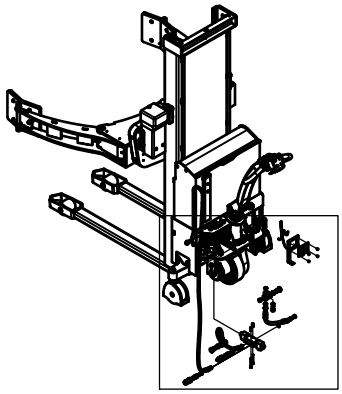

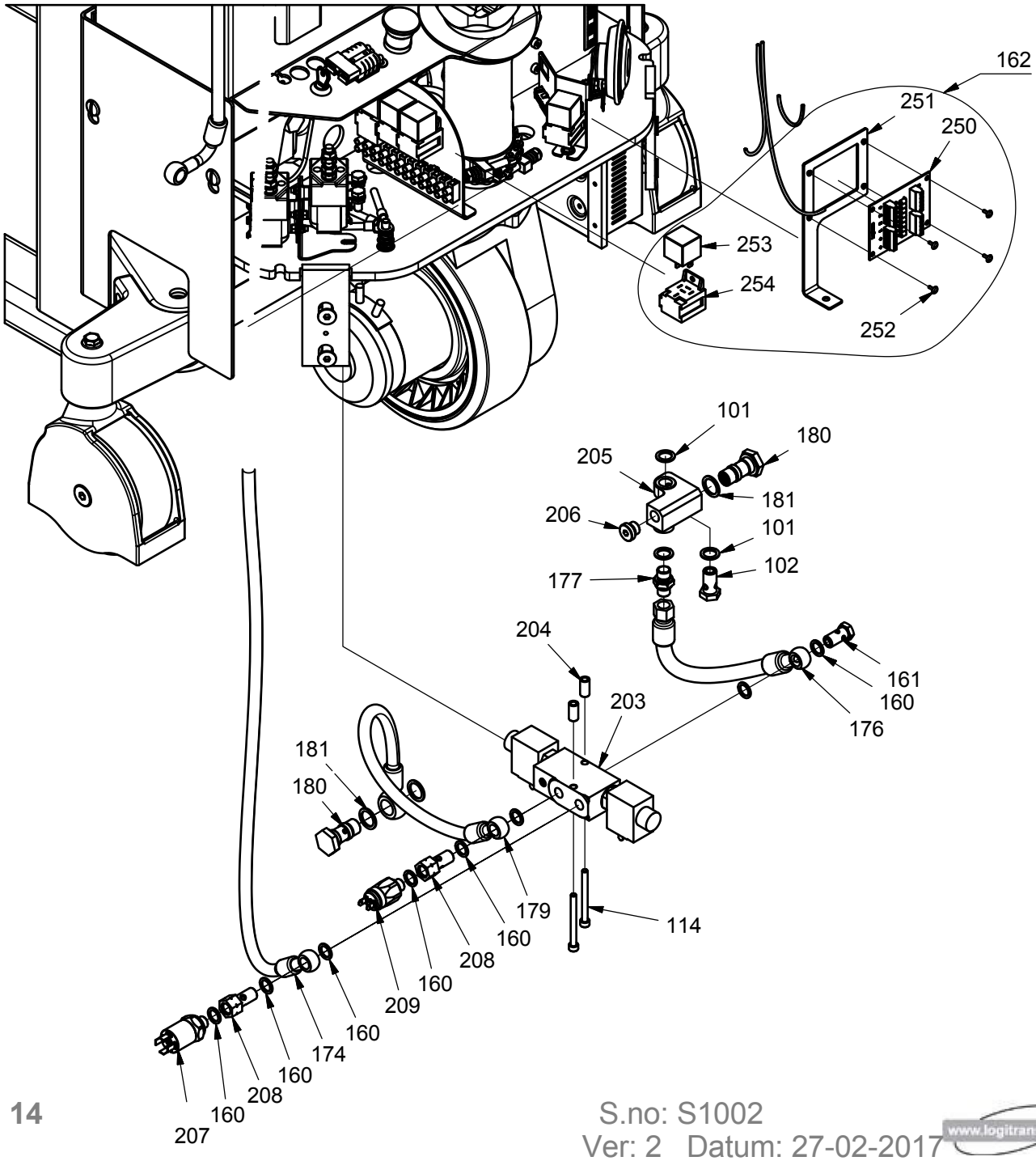

S.no: S1002
Ver: 2 Datum: 27-02-2017

www.logitrans.com

Teile am wagen

Pos.	Teilnummer	Anzahl	Beschreibung	Bemerkung
101	905145	3	Kupferscheibe	
102	971146	1	Banjobolzen	
114	912665	2	Schraube	
160	905143	8	Kupferscheibe	
161	973015	1	Banjobolzen	
162	160181-3-1	1	Hydraulische Steuerung komplet	Incl. Verdrahtung Serienr. <4164309 Verwendung 160181-3
174	445114-2	1	Hydraulikschlauch	
176	445117	1	Hydraulikschlauch	
177	973117	1	Nippel	
179	445111	1	Hydraulikschlauch	
180	984843	2	Flow ventil	
181	905180	3	Kupferscheibe	
203	445135	1	Wegeventil	
204	445246	2	Abstandshalter	
205	445107R	1	Ventilgehäuse	
206	973815	1	Stöpsel	
207	988014R	1	Druckschalter	Serienr. <4164309 verwendung 988012R
208	445059	2	Hohlschraube	
209	988013R	1	Druckschalter	
250	160183	1	Hydraulische Steuerung	
251	445150	1	Montageplatte	
252	999005	4	Schnapp-niet	
253	982178	1	Relais	Nur serienr <4164309
254	982058	1	Steckdosengeh use	Nur serienr <4164309

Teile am wagen

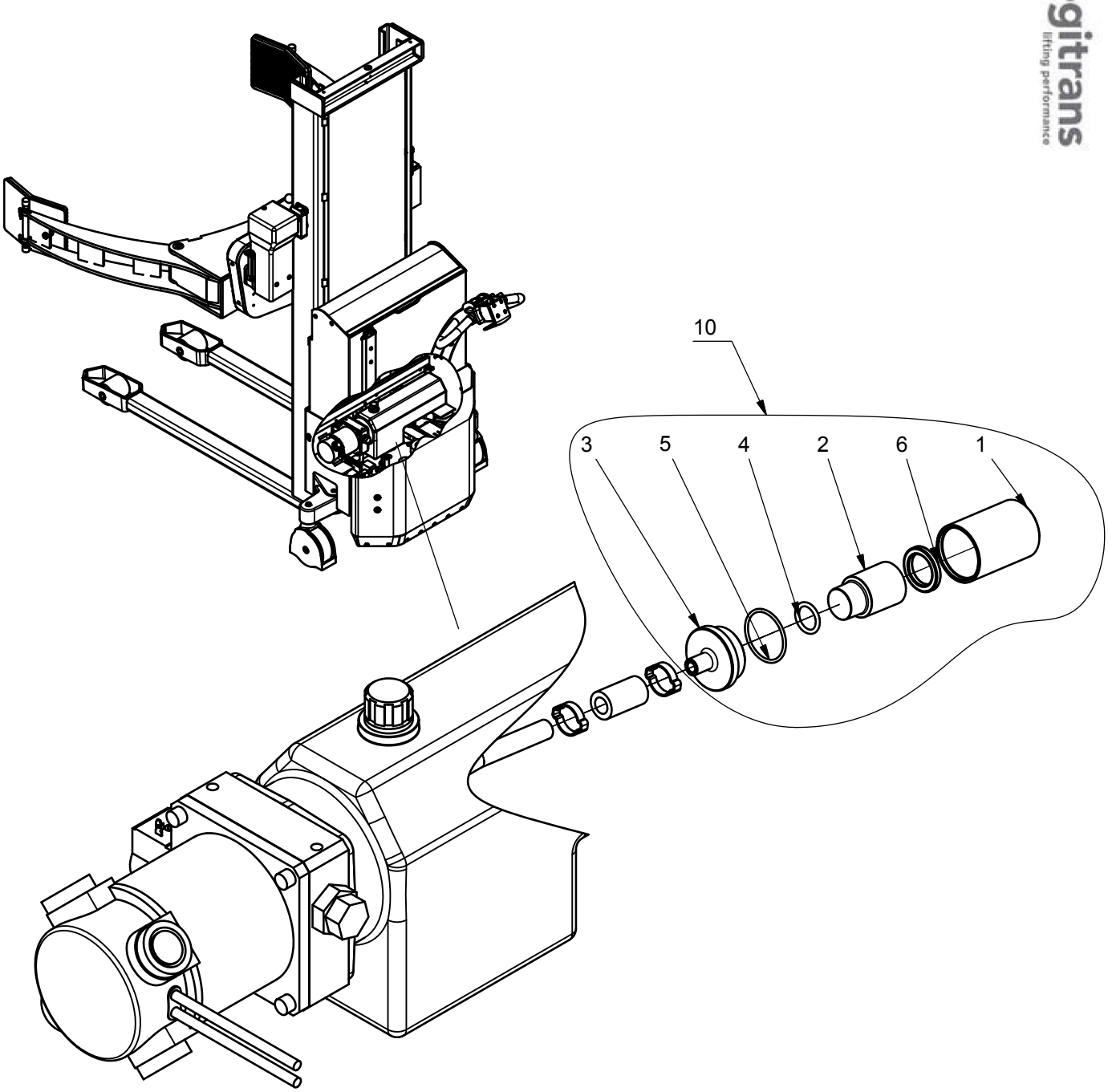

Pos.	Teilnummer	Anzahl	Beschreibung	Bemerkung
1	445091	1	Filtergehäuse	
2	999010	1	Filtereinsatz	
3	445092	1	Filterendabdeckung	
4	900140	1	O-Ring	
5	900282	1	O-Ring	
6	900183	1	Quad Ring	
10	445090	1	Filter kpl.	

Teile am wagen

SELFRRM/SELFSRRM

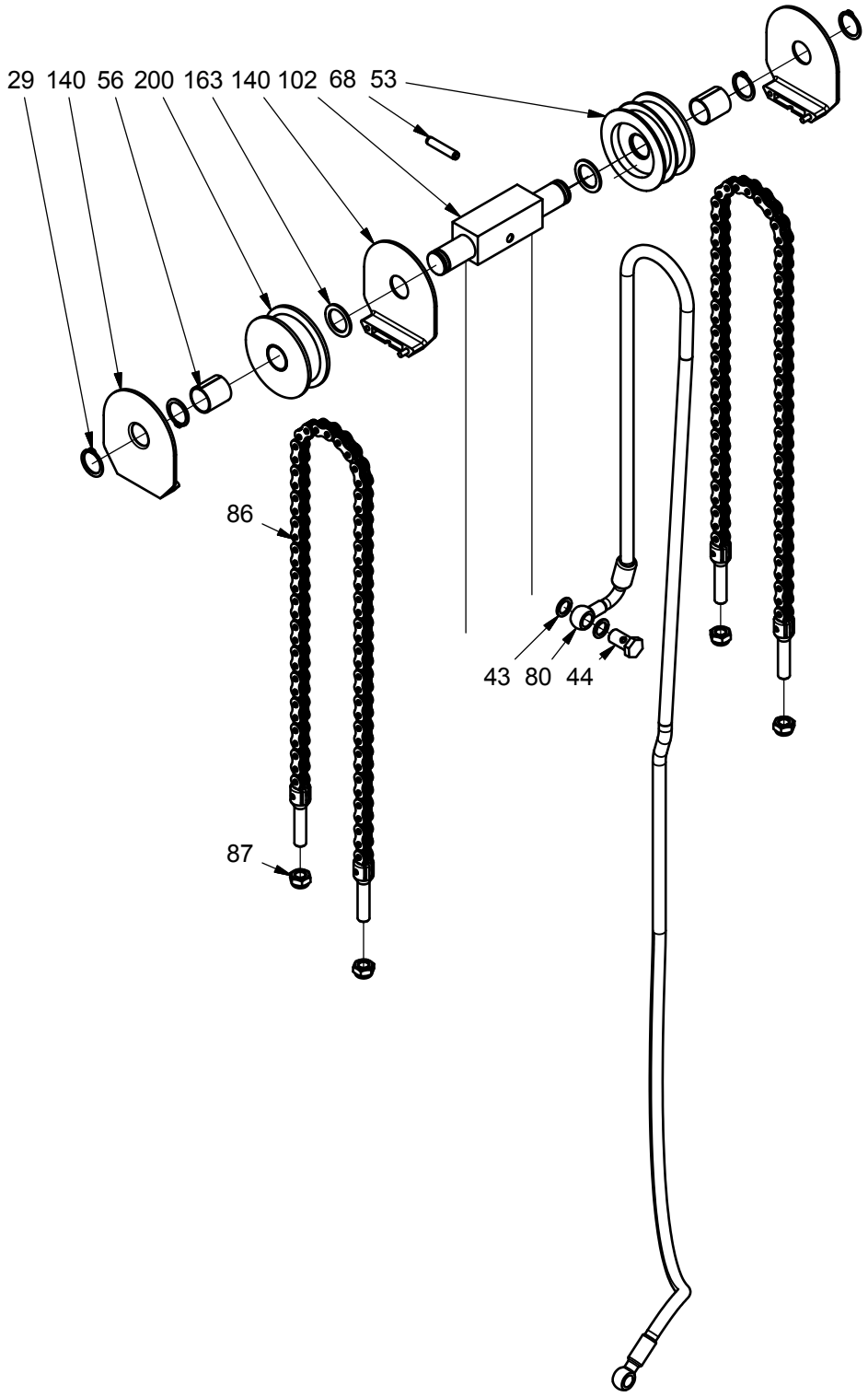

Teile am wagen
SELFRRE/SELFSRRE

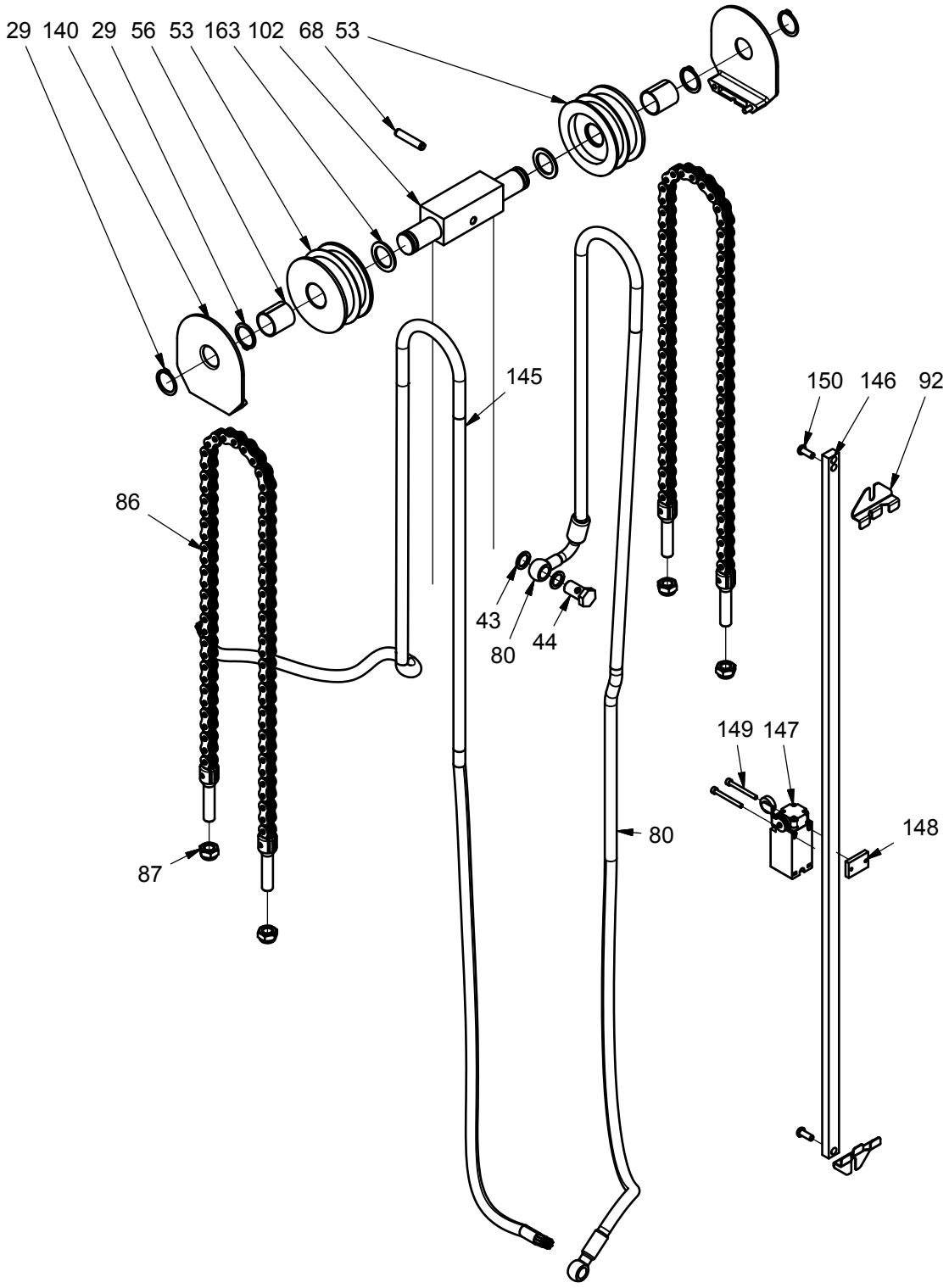

S.no: S1002
Ver: 2 Datum: 27-02-2017

Teile am wagen

Pos.	Teilnummer	Anzahl	Beschreibung	Bemerkung
29	933250	6	Schliessring	
43	905145	9	Kupferscheibe	
44	971146	4	Banjobolzen	
51	912125	8	Schraube	
53	403031	2	Kabelrolle	SELFRRM Nur 1 stück
56	404063	2	Buchse f/Kettenrolle	
68	931840	1	Rohrstift	
80	445114-1	1	Hydraulikschlauch	
86	402704	2	Ketten	
87	921120	4	Gegenmutter	
92	404458	2	Klamme	
102	404146	1	Querstück	
140	402263	3	Kettenrollenabdeckung	SELFRRE/SELFSRRE Nur 2 stück
145	981211	1	Kabel	
146	420192-4	1	Beschlag	
147	982228	1	Abschalter	
148	420159	1	Besfestigung	
149	912440	2	Schraube	
150	919617	2	Schraube	
163	926250	2	Scheibe	
200	404064	1	Kettenrolle	