

S980

LOGIQ 300

Dansk Deutsch English Norsk Svenska

Logitrans
lifting performance

Table of contents

Dansk 3
Deutsch 8
English 13
Norsk 18
Svenska 23
Illustrations 28

EU-OVERENSSTEMMELSESERKLÆRING

Navn og adresse på fabrikanten eller dennes bemyndigede repræsentant:
Logitrans A/S
Hillerupvej 35, DK-6760 Ribe, Danmark

Produkt:	**Kvartpalleløfter**
Type:	**LQHM 300**
Fremstillingsår:	
Serienummer:	

Denne overensstemmelseserklæring udstedes på fabrikantens ansvar.
EU-harmoniseringslovgivning

- **2006/42/EF Maskindirektivet**

Relevante harmoniserede standarder eller de anvendte specifikationer 2006/42/EC:

- **EN ISO 3691-5:2015/A1:2020**

Bemyndiget organ

- **Ikke relevant**

Underskrevet for og på vegne af:	Logitrans A/S
(sted og dato):	Ribe, 13.05.2026
(navn, stilling) (underskrift):	Gitte Kirkegaard, CEO



1.0 Før det første løft

Logitrans vognen er udført i overensstemmelse med myndighedernes sikkerhedsmæssige direktiver.

Denne brugervejledning indeholder bl.a. oplysninger vedrørende:

- Forskriftsmæssig anvendelse
- Produktets fysiske begrænsninger
- Risici ved misbrug

Gennemgå derfor brugervejledningen grundigt.

Det er virksomhedens ansvar at sikre, at vognen kun benyttes af instrueret personale. Vognen må kun anvendes til transport af kvartpaller.

Det anbefales altid at bruge sikkerhedsfodtøj ved brug af vognen.

ADVARSEL

Vognen må ikke tages i brug, før denne brugervejledning er læst og forstået. Manglende kendskab til korrekt anvendelse og begrænsninger kan medføre farlige situationer.

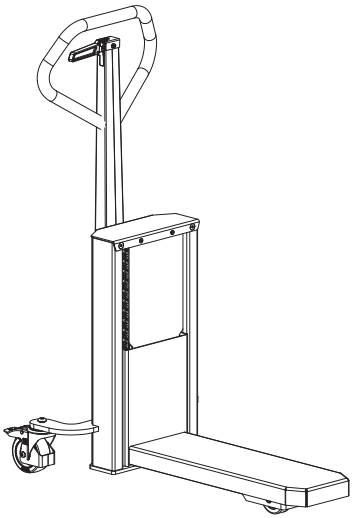

2.0 Optimal sikkerhed

Vognen må kun anvendes af instrueret personale og på jævnt og plant underlag.

Lasten skal placeres jævnt fordelt og centreres på gaflen. Lasten skal sikres mod forskydning under transport, løft og sænkning.

Lastens tyngdepunkt skal holdes så lavt som muligt. Ustabilt, løst eller højt stablet last øger risikoen for væltning.

Der må ikke opholde sig personer i arbejdsområdet under transport. Transport af personer på vognen er ikke tilladt.



ADVARSEL

Forkert brug og ustabile laster kan medføre væltning og personskade.

Vognens kapacitet fremgår af typeskiltet, og må ikke overskrides.

3.0 God service efter købet

3.1 Bestilling af reservedele

De korrekte reservedele fås hos forhandleren. Ved bestilling oplyses:

- Produktets serienummer
- Produktets type, bredde og længde
- Bestillingsnummer – findes på www.logitrans.com

3.2 Garanti og godtgørelse

Reservedele leveret i garantiperioden bliver faktureret. En kreditnota tilsendes straks efter, at de defekte dele er returneret og det er konstateret, at garantibetingelserne er opfyldt.

3.3 Service og reparation

Justeringer og mindre reparationer kan nemt klares på stedet. Derimod bør større reparationer overlades til forhandleren, som råder over veluddannet personale og det nødvendige specialværktøj.

3.4 Garantibestemmelser

Garantien dækker materiale- og montagefejl på dele, som ved vores eller vores repræsentants undersøgelse viser sig at være fejlbehæftede eller utilstrækkelige til normal brug. Delene skal være sendt til Deres Logitrans forhandler franko inden for den til enhver tid gældende garantiperiode, sammen med en kopi af dokumentation for udført service (B0284). Garantien dækker ikke almindeligt slid eller efterjusteringer. Garantien er baseret på énholdsdrift.

Garantien bortfalder, hvis

- produktet anvendes forkert
- produktet anvendes i miljøer, hvortil det ikke er beregnet
- produktet bliver overbelastet
- dele bliver udskiftet fejlagtigt, eller uoriginale dele bliver anvendt, og der sker skader som følge heraf
- der ændres på produktet eller anvendes tilbehør, som ikke er godkendt af Logitrans
- brugervejledningens krav til intervaller mellem serviceeftersyn ikke kan dokumenteres som gennemført af en kvalificeret tekniker.

3.5 Ansvarsfraskrivelse

Producenten påtager sig intet ansvar for skader på personer eller ting forvoldt af det leverede produkt, som følge af mangler, fejl eller fejlagtig brug. Ligeledes fralægger producenten sig ethvert ansvar for mistet fortjeneste, driftstab, tidstab, avancetab eller lignende indirekte tab påført køber eller tredjemand.

3.6 Periodisk service og sikkerhedseftersyn

Periodisk serviceeftersyn

Det påkrævede serviceinterval er én gang årligt, dog mindst hver 500 drifttimer.

Periodisk sikkerhedseftersyn

Sikkerhedseftersyn bør, hvis lovkrav ikke foreskriver andet, foretages af leverandøren eller anden sagkyndig mindst én gang årligt.

Sikkerhedseftersynet foretages på grundlag af blanket B0367 og dokumenteres på blanket B0284.

Blanketter og tilhørende vejledning kan rekvireres hos Deres Logitrans-forhandler.

EU-KONFORMITÄTSERKLÄRUNG

Name und Anschrift des Herstellers oder seines bevollmächtigten Vertreters:
Logitrans A/S
Hillerupvej 35, 6760 Ribe, Dänemark

Produkt:	**Viertelpalettenhubwagen**
Typ:	**LQHM 300**
Herstellungsjahr:	
Seriennummer:	

Diese Konformitätserklärung wird unter der Verantwortung des Herstellers ausgestellt.
EU-Harmonisierungsgesetzgebung

- **2006/42/EG Maschinenrichtlinie**

Maßgebliche harmonisierte Normen oder angewandte Spezifikationen 2006/42/EG:

- **EN ISO 3691-5:2015/A1:2020**

Benannte Stelle

- **Nicht zutreffend**

Unterzeichnet für und im Namen von:	Logitrans A/S
(Ort und Datum):	Ribe, den 13.05.2026
(Name, Position) (Unterschrift):	Gitte Kirkegaard, Geschäftsführerin

1.0 Vor der Erstinbetriebnahme

Der Logitrans-Hubwagen wird gemäß den behördlichen Sicherheitsvorschriften hergestellt.

Diese Bedienungsanleitung behandelt unter anderem:

- Bestimmungsgemäße Verwendung
- Physische Grenzen des Produkts
- Risiken bei unsachgemäßer Verwendung

Lesen Sie daher bitte die Bedienungsanleitung sorgfältig durch.

Das Unternehmen muss sicherstellen, dass der Hubwagen nur von geschultem Personal verwendet wird. Der Hubwagen darf nur zum Transport von Viertelpaletten verwendet werden.

Es wird empfohlen, beim Einsatz des Hubwagens stets Sicherheitsschuhe zu tragen.

WARNUNG

Nehmen Sie den Hubwagen erst in Betrieb, nachdem Sie diese Bedienungsanleitung gelesen und verstanden haben. Mangelnde Kenntnisse über die richtige Anwendung und die Grenzen des Gebrauchs können zu gefährlichen Situationen führen.

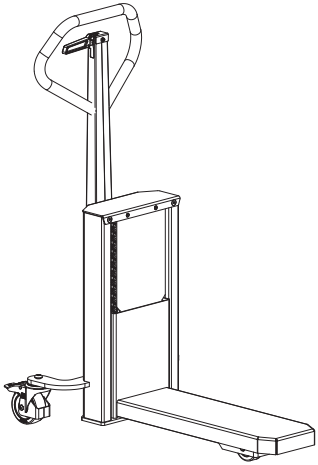

2.0 Optimale Sicherheit

Der Hubwagen darf nur von geschultem Personal und auf glattem, waagerechtem Untergrund verwendet werden.

Die Last muss gleichmäßig verteilt und mittig auf der Gabel platziert werden. Die Ladung muss beim Transport, Heben und Senken gegen Verrutschen gesichert sein.

Der Schwerpunkt der Last muss möglichst niedrig gehalten werden. Instabile, lose oder hoch gestapelte Ladungen erhöhen die Kippgefahr.

Während des Transports darf sich niemand im Arbeitsbereich aufhalten. Auf dem Hubwagen dürfen keine Personen befördert werden.



WARNUNG

Unsachgemäße Verwendung und instabile Lasten können zum Kippen und zu Verletzungen führen.

Die auf dem Typenschild angegebene Tragfähigkeit des Hubwagens darf nicht überschritten werden.

3.0 Guter Kundendienst nach dem Kauf

3.1 Ersatzteilbestellung

Bei Ihrem Händler erhalten Sie passende Ersatzteile. Bitte geben Sie bei der Bestellung Folgendes an:

- Seriennummer des Produkts
- Produkttyp, Breite und Länge
- Bestellnummer – zu finden unter www.logitrans.com

3.2 Garantie und Erstattung

Für während der Garantiezeit gelieferte Ersatzteile wird eine Rechnung gestellt. Eine Gutschrift wird umgehend versandt, wenn die defekten Teile zurückgesandt wurden und die Erfüllung der Garantiebedingungen bestätigt ist.

3.3 Kundendienst und Reparatur

Anpassungen und kleinere Reparaturen können problemlos vor Ort durchgeführt werden. Größere Reparaturen sollten jedoch dem Händler überlassen werden, der über gut ausgebildetes Personal und die notwendigen Spezialwerkzeuge verfügt.

3.4 Garantiebestimmungen

Die Garantie deckt Material- und Montagefehler an Teilen ab, die sich bei einer Prüfung durch uns oder unseren Vertreter als fehlerhaft oder für den normalen Gebrauch ungeeignet erweisen. Schicken Sie die Teile innerhalb der geltenden Garantiezeit frachtfrei an Ihren Logitrans-Händler, zusammen mit einer Kopie der Dokumentation für die durchgeführte Kundendienstleistung (B0284). Die Garantie deckt keinen normalen Verschleiß oder nachträgliche Anpassungen ab. Die Garantie bezieht sich auf Einschichtbetrieb.

Die Garantie erlischt in folgenden Fällen:

- Das Produkt wird falsch verwendet
- Das Produkt wird in Umgebungen eingesetzt, für die es nicht vorgesehen ist
- Das Produkt wird überlastet
- Teile werden falsch ausgetauscht oder es werden nicht originale Teile verwendet, und dadurch entstehen Schäden
- Das Produkt wird verändert oder es werden von Logitrans nicht zugelassene Zubehörteile verwendet
- Es kann nicht dokumentiert werden, dass die in der Bedienungsanleitung geforderten Intervalle zwischen den Wartungsinspektionen von einem qualifizierten Techniker eingehalten wurden.

3.5 Haftungsausschluss

Der Hersteller übernimmt keine Haftung für Personen- oder Sachschäden aufgrund von Mängeln, Fehlern oder unsachgemäßer Verwendung des gelieferten Produkts. Ebenso lehnt der Hersteller jegliche Haftung für entgangenen Gewinn, Betriebs- und Zeitverluste, Gewinnausfälle oder sonstige indirekte Verluste ab, die dem Käufer oder Dritten entstehen.

3.6 Regelmäßiger Kundendienst und Sicherheitsprüfung

Regelmäßiger Kundendienst

Der erforderliche Kundendienst ist einmal jährlich, mindestens jedoch alle 500 Betriebsstunden durchzuführen.

Regelmäßige Sicherheitsprüfung

Lassen Sie die Sicherheitsprüfungen, sofern gesetzlich nichts anderes vorgeschrieben ist, mindestens einmal jährlich vom Lieferanten oder einer anderen sachkundigen Person durchführen.

EU DECLARATION OF CONFORMITY

Name and address of the manufacturer or its authorised representative:
Logitrans A/S
Hillerupvej 35, DK-6760 Ribe, Denmark

Product:	**Quarter pallet truck**
Type:	**LQHM 300**
Year of manufacture:	
Serial number:	

This declaration of conformity is issued under the responsibility of the manufacturer.
Union harmonisation legislation

- **2006/42/EC Machinery Directive**

Relevant harmonised standards or specifications applied
2006/42/EC:

- **EN ISO 3691-5:2015/A1:2020**

Delegated body

- **Not applicable**

Signed for and on behalf of:	Logitrans A/S
(place and date):	Ribe, 13 May 2026
(name, position) (signature):	Gitte Kirkegaard, CEO



1.0 Before the first lifting

The Logitrans truck is manufactured in accordance with the authorities' safety directives.

This user manual contains, among other things, information about:

- Prescribed use
- Physical limitations of the product
- Risks of misuse

Therefore, read the user manual carefully.

The company is responsible for ensuring that the truck is only used by personnel who has received proper instructions. The truck may only be used to transport quarter pallets.

It is recommended to always wear safety footwear when using the truck.

WARNING

The truck must not be used until this user manual has been read and understood. Insufficient knowledge of correct use and limitations may lead to hazardous situations.

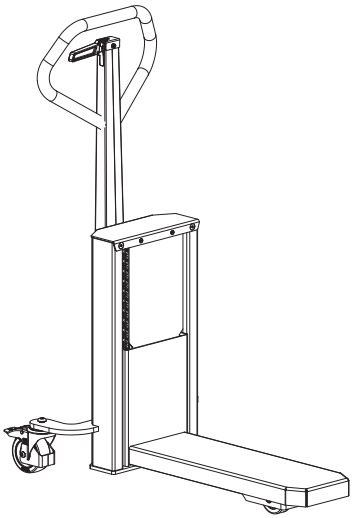

2.0 Optimal safety

The truck may only be used by personnel who has received proper instructions and only on level and even surfaces.

The load must be evenly distributed and centred on the forks. The load must be secured against shifting during transport, lifting and lowering.

The centre of gravity of the load must be kept as low as possible. Unstable, loose or high loads increase the risk of tipping over.

No persons may be within the working area during transport. Transporting people on the truck is not permitted.



WARNING

Improper use and unstable loads can cause tipping and personal injury.

The capacity of the truck is stated on the rating plate and must not be exceeded.

3.0 Good after-sales service

3.1 Ordering spare parts

The correct spare parts are available from your dealer. When ordering, please state:

- Product serial number
- Product type, width and length
- Order number – available at www.logitrans.com

3.2 Warranty and compensation

Spare parts delivered during the warranty period will be invoiced. A credit note will be sent immediately after the defective parts have been returned and it has been determined that the warranty conditions have been met.

3.3 Service and repair

Adjustments and minor repairs can easily be carried out on site. However, major repairs should be left to the dealer, who has well-trained personnel and the necessary special tools.

3.4 Warranty terms

The warranty covers defects in materials and workmanship on parts that, upon examination by us or our representative, are found to be defective or inadequate for normal use. The parts must be sent to your Logitrans dealer, carriage paid, within the applicable warranty period together with a copy of documentation for the service performed (B0284). The warranty does not cover normal wear and tear or adjustments. The warranty is based on single-shift operation.

The warranty is void if:

- the product is used incorrectly
- the product is used in environments for which it was not intended
- the product is overloaded
- parts are incorrectly replaced or non-original parts are used and damage occurs as a consequence
- the product is modified or attachments that are not approved by Logitrans are used
- the requirements in the user manual for intervals between service inspections cannot be documented as having been carried out by a qualified technician.

3.5 Disclaimer

The manufacturer assumes no liability for personal injury or damage to property caused by the supplied product due to defects or improper use. Nor does the manufacturer assume any liability for loss of profit, operating loss, loss of time, loss of earnings or any similar indirect loss incurred by the buyer or third parties.

3.6 Periodic service and safety inspection

Periodic service inspection

The required service interval is once per year or every 500 operating hours, whichever occurs first.

Periodic safety inspection

Unless otherwise required by law, the safety inspection should be carried out by the supplier or another competent person at least once a year.

The safety inspection is carried out on the basis of form B0367 and documented on form B0284.

EU-SAMSVARSERKLÆRING

Navn og adresse på produsenten eller dennes autoriserte representant:
Logitrans A/S
Hillerupvej 35, DK-6760 Ribe, Danmark

Produkt:	**Kvartpalleløfter**
Type:	**LQHM 300**
Produksjonsår:	
Serienummer:	

Denne samsvarserklæringen utstedes under produsentens ansvar.
EU-harmoniseringslovgivning

- **2006/42/EF maskindirektivet**

Relevante harmoniserte standarder eller anvendte spesifikasjoner 2006/42/EF:

- **EN ISO 3691-5:2015/A1:2020**

Meldt organ

- **Ikke relevant**

Signert for og på vegne av:	Logitrans A/S
(sted og dato):	Ribe, 13.05.2026
(navn, stilling) (underskrift):	Gitte Kirkegaard, CEO



1.0 Før det første løftet

Logitrans-vogna er produsert i samsvar med myndighetenes sikkerhetsdirektiver.
Denne brukerveiledningen inneholder blant annet informasjon om:

- Forskriftsmessig bruk
- Produktets fysiske begrensninger
- Risiko ved feilbruk

Les derfor nøye gjennom brukerveiledningen.
Det er bedriftens ansvar å sørge for at vogna bare brukes av opplært personell.
Vogna skal bare brukes til transport av kvartpaller.
Det anbefales alltid å bruke vernesko når vogna brukes.

ADVARSEL
Vogna skal ikke tas i bruk før denne brukerveiledningen er lest og forstått. Manglende kunnskap om korrekt bruk og begrensningene kan føre til farlige situasjoner.

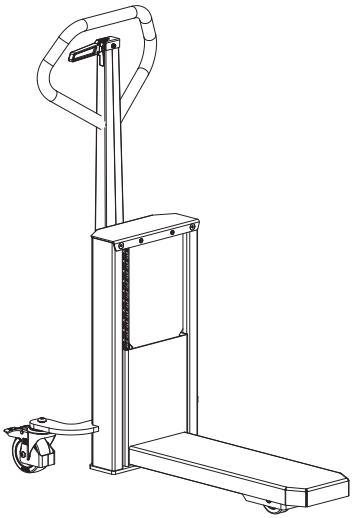

2.0 Optimal sikkerhet

Vogna skal bare brukes av opplært personell og på jevnt og plant underlag.

Plasser lasten jevnt fordelt og midtstilt på gaffelen. Sikre lasten mot forskyvning under transport, løft og senking.

Hold lastens tyngdepunkt så lavt som mulig. Ustabil, løs eller høyt stablet last øker veltefaren.

Ingen personer skal oppholde seg i arbeidsområdet under transport. Det er ikke tillatt å transportere personer på vogna.



ADVARSEL

Feil bruk og ustabil last kan forårsake velting og personskader.

Ikke overskrid vognkapasiteten som er angitt på typeskiltet.

3.0 God service etter kjøpet

3.1 Bestille reservedeler

De riktige reservedelene fås hos forhandleren. Ved bestilling må du oppgi følgende:

- Produktets serienummer
- Produktets type, bredde og lengde
- Bestillingsnummer – finnes på www.logitrans.com

3.2 Garanti og godtgjørelse

Reservedeler levert i garantiperioden blir fakturert. Det sendes en kreditnota med en gang de defekte delene er returnert, og det er fastslått at garantibetingelsene er oppfylt.

3.3 Service og reparasjon

Justeringer og mindre reparasjoner kan enkelt utføres på stedet. Større reparasjoner bør derimot overlates til forhandleren, som har tilgang på godt utdannet personell og nødvendig spesialverktøy.

3.4 Garantibestemmelser

Garantien dekker material- og monteringsfeil på deler som – ved undersøkelse utført av oss eller vår representant – viser seg å være defekte eller utilstrekkelige til normal bruk. Delene skal være sendt til din Logitrans-forhandler, med frakt betalt, innen den garantiperioden som til enhver tid gjelder, sammen med en kopi av dokumentasjon for utført service (B0284). Garantien dekker ikke vanlig slitasje eller etterjusteringer. Garantien er basert på ettskiftsdrift.

Garantien bortfaller dersom

- produktet brukes feil
- produktet brukes i miljøer det ikke er beregnet for
- produktet blir overbelastet
- deler byttes feil, eller uoriginale deler brukes, og det oppstår skader som følge av dette
- produktet endres, eller det brukes tilbehør som ikke er godkjent av Logitrans
- brukerveiledningens krav til intervaller mellom serviceettersyn ikke kan dokumenteres som gjennomført av kvalifisert tekniker

3.5 Ansvarsfraskrivelse

Produsenten påtar seg ikke noe ansvar for skader på personer eller gjenstander forårsaket av det leverte produktet som følge av mangler, feil eller feilaktig bruk. Produsenten fraskriver seg også ethvert ansvar for tapt fortjeneste, driftstap, tidstap, tap av avanse eller lignende indirekte tap påført kjøper eller tredjeperson.

3.6 Periodisk service og sikkerhetsettersyn

Periodisk serviceettersyn

Det påkrevde serviceintervallet er én gang i året, men minst hver 500. driftstime.

Periodisk sikkerhetsettersyn

Sikkerhetsettersyn bør – med mindre lovkrav foreskriver noe annet – utføres av leverandøren eller annen sakkyndig minst én gang i året.

Sikkerhetsettersynet skal utføres på grunnlag av skjema B0367 og dokumenteres på skjema B0284.

Du får skjemaer og tilhørende veiledning fra din Logitrans-forhandler.

EU-FÖRSÄKRAN OM ÖVERENSSTÄMMELSE

Namn och adress på tillverkaren eller dennes etablerade ombud:
Logitrans A/S
Hillerupvej 35, DK-6760 Ribe, Danmark

Produkt:	**Kvartspallyft**
Typ:	**LQHM 300**
Tillverkningsår:	
Serienummer:	

Denna försäkran om överensstämmelse utfärdas under tillverkarens ansvar.
EU:s harmoniseringslagstiftning

- **2006/42/EG, maskindirektivet**

Relevanta harmoniserade standarder eller specifikationer som tillämpats 2006/42/EG:

- **EN ISO 3691-5:2015/A1:2020**

Bemyndigat organ

- **Ej relevant**

Undertecknad för och på uppdrag av:	Logitrans A/S
(ort och datum):	Ribe, 2026-05-13
(namn, befattning) (underskrift):	Gitte Kirkegaard, vd

1.0 Före det första lyftet

Logitrans-vagnen är tillverkad i enlighet med myndigheternas säkerhetsdirektiv.
Denna bruksanvisning innehåller bland annat information om:

- föreskriven användning
- produktens fysiska begränsningar
- risker vid felaktig användning.

Läs därför igenom bruksanvisningen noggrant.
Det är företagets ansvar att säkerställa att vagnen endast används av utbildad personal. Vagnen får endast användas för transport av kvartspallar.
Det rekommenderas alltid att bära skyddsskor vid användning av vagnen.

VARNING

Vagnen får inte tas i bruk förrän användaren har läst och förstått denna bruksanvisning. Bristande kunskap om korrekt användning och begränsningar kan leda till farliga situationer.

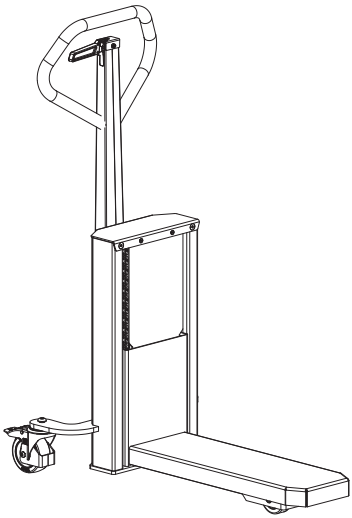

2.0 Optimal säkerhet

Vagnen får endast användas av utbildad personal och på jämnt och plant underlag.

Lasten ska placeras jämnt fördelad och centreras på gaffeln. Lasten ska säkras mot förskjutning under transport, lyft och sänkning.

Lastens tyngdpunkt ska hållas så låg som möjligt. Instabila, lösa eller högt staplade laster ökar risken för vältning.

Personer får inte uppehålla sig i arbetsområdet under transport. Det är inte tillåtet att transportera personer på vagnen.



VARNING
Felaktig användning och instabila laster kan orsaka vältning och personskador.

Vagnens kapacitet anges på typskylten och får inte överskridas.

3.0 God service efter köpet

3.1 Beställning av reservdelar

Rätt reservdelar finns tillgängliga hos återförsäljaren. Vid beställning ska följande uppges:

- produktens serienummer
- produktens typ, bredd och längd
- beställningsnummer – finns på www.logitrans.com

3.2 Garanti och ersättning

Reservdelar som levereras under garantiperioden faktureras. En kreditnota skickas omedelbart efter att de defekta delarna har returnerats och det har fastställts att garantivillkoren är uppfyllda.

3.3 Service och reparation

Justeringar och mindre reparationer kan enkelt göras på plats. Större reparationer bör dock överlåtas till återförsäljaren, som har välutbildad personal och nödvändiga specialverktyg.

3.4 Garantibestämmelser

Garantin täcker material- och monteringsfel på delar som vid vår eller vår representants undersökning visar sig vara felaktiga eller bristfälliga för normal användning. Delarna ska skickas till din Logitrans-återförsäljare fraktfritt inom den för varje tidpunkt gällande garantiperioden tillsammans med en kopia av dokumentation på utförd service (B0284). Garantin täcker inte normalt slitage eller efterjusteringar. Garantin baseras på drift i enskift.

Garantin är ogiltig om

- produkten används felaktigt
- produkten används i omgivningar som den inte är avsedd för
- produkten överbelastas
- delar byts ut felaktigt eller icke-originaldelar används, och skadan uppstår som en följd av detta
- det görs ändringar på produkten eller används tillbehör som inte är godkända av Logitrans
- bruksanvisningens krav på intervall mellan serviceinspektioner inte kan dokumenteras som genomförda av en kvalificerad tekniker.

3.5 Ansvarsfriskrivning

Producenten åtar sig inget ansvar för skador på personer eller föremål som orsakas av den levererade produkten till följd av brister, fel eller felaktig användning. Likaså frånsäger sig producenten allt ansvar för förlorade intäkter, driftstopp, tidsförlust, förlorad vinst eller liknande indirekta förluster som tillfogas köpare eller tredje part.

3.6 Återkommande service och säkerhetsinspektion

Återkommande serviceinspektion

Det erforderliga serviceintervallet är en gång per år, dock minst var 500:e drifttimme.

Återkommande säkerhetsinspektion

Säkerhetsinspektionen bör, om inga lagregler föreskriver annorlunda, genomföras av leverantören eller annan sakkunnig minst en gång per år.

Säkerhetsinspektionen genomförs på grundval av blankett B0367 och dokumenteras på blankett B0284.

Blanketter och tillhörande instruktioner kan beställas från din Logitrans-återförsäljare.

Illustrations

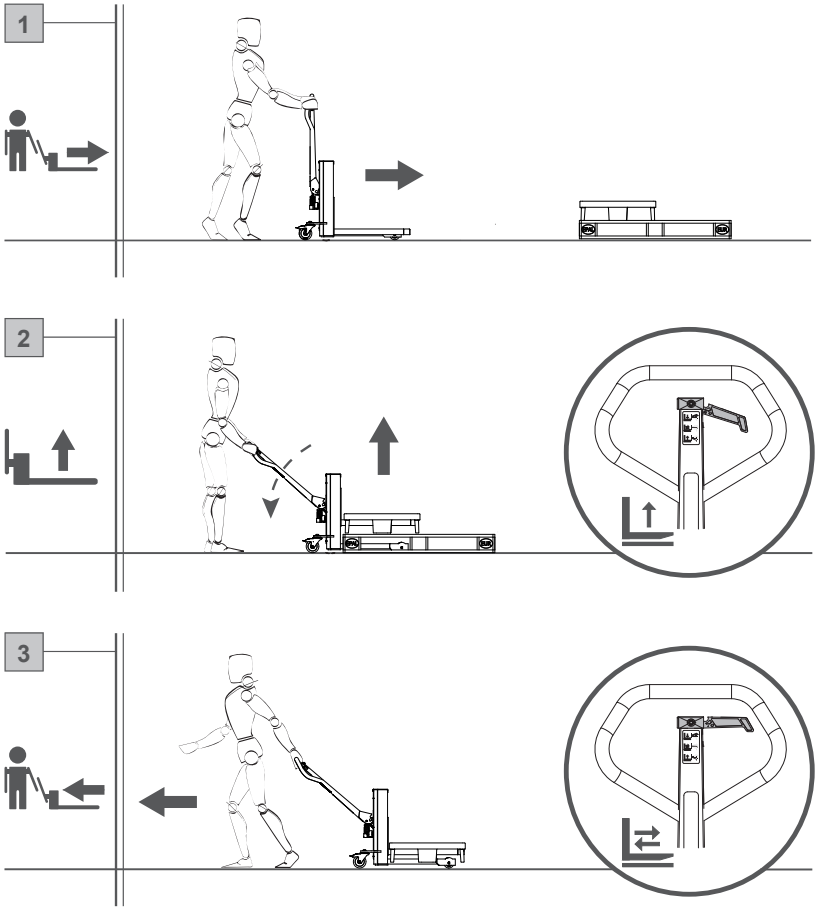

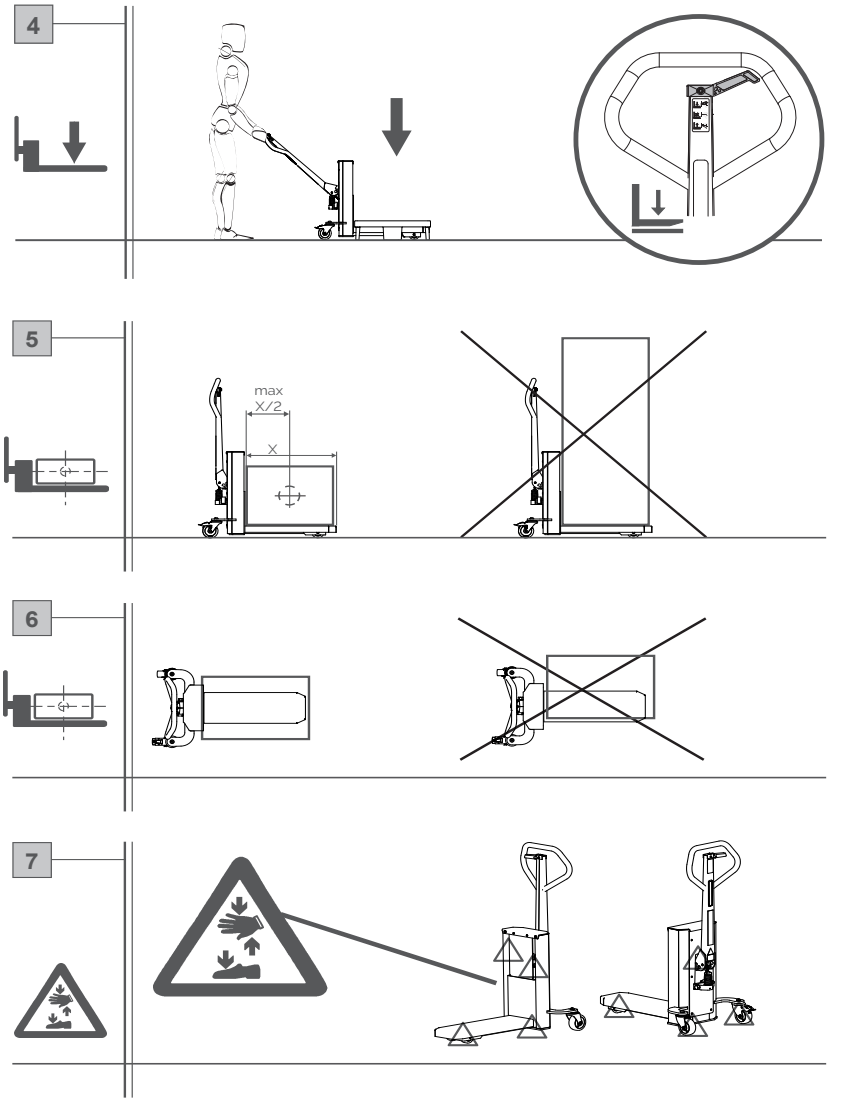
4
5
max
X/2
X
6
7

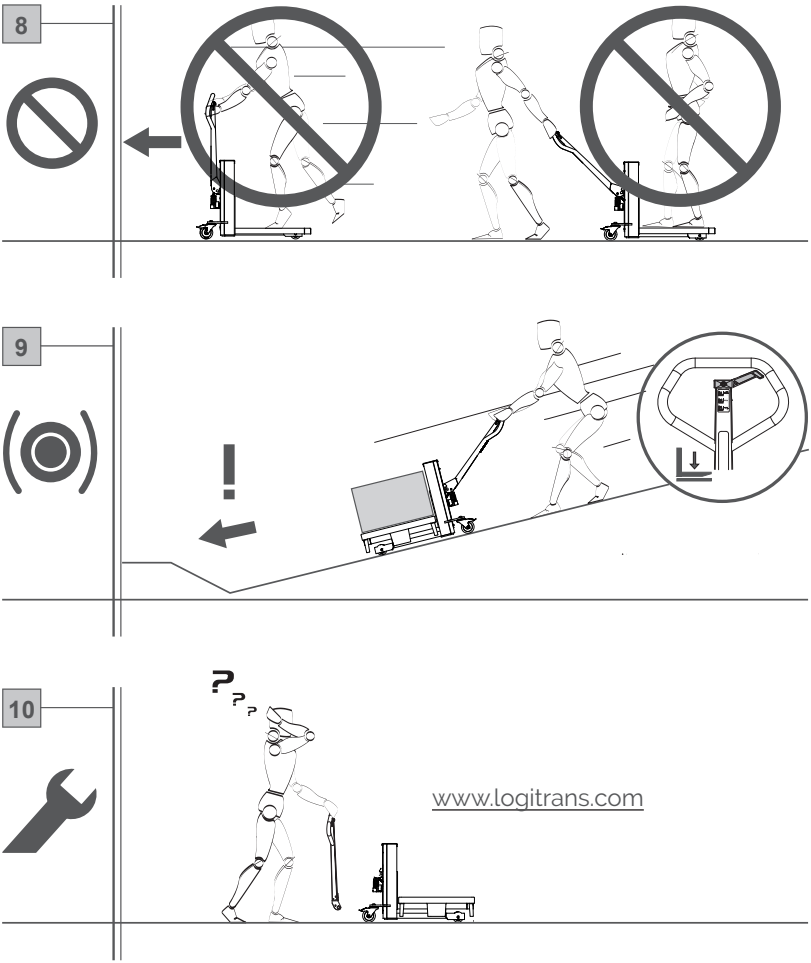
8
9
10
www.logitrans.com

Logitrans A/S
Hillerupvej 35
6760 Ribe
Denmark

Phone +45 76 88 16 00
Mail info@logitrans.com
Web www.logitrans.com

Logitrans US Inc
2580 Diehl Rd.
IL 60502 Aurora
United States of America

Phone +1 888 345 1270
Mail sales@logitrans.com
Web www.logitrans.com

Ningbo Logitrans Handling
No. 199, Donghui Road, Nordic Industrial Park,
Zhenhai Ningbo Zhejiang Province
315221 P.R., China

Phone +86 574 8630 8900
Mail info@logitrans.cn
Web www.logitrans.cn